INSTALLATION AND MAINTENANCE INSTRUCTIONS
Flameproof solenoid operator NF/WSNF - MXX (Global Codification Insertion FN/FS)

GB

GENERAL
This installation and maintenance instruction sheet of the solenoid is a general supplement to the particular I&M sheet for the valve. The identification is made by prefix NF/WSNF to the catalogue number (FN/FS insertion for the Global Codfication). Always use both I&M sheets for installing and maintaining the solenoid valve.

DESCRIPTION
The solenoid valves are designed in accordance with annex II of the European Directive 2014/34/EU and IECEx scheme: IECEx02. EC type examination certificate LCIE 00ATEX6008X and IECEx certificate LCI 07.0015X are in compliance with international and European standards:

ATEX	IECEx
EN ISO 80079-36	
EN ISO 80079-37	
EN 60079-0	IEC 60079-0
EN 60079-1	IEC 60079-1
EN 60079-31	IEC 60079-31

Classification:
II 2G Ex db IIC T* Gb
II 2D Ex tb IIIC T** Db IP66/67

INSTALLATION
ASCO™ components are intended to be used only within the technical characteristics as specified on the nameplate. Changes to the equipment are only allowed after consulting the manufacturer or its representative. These solenoid valves are intended for installation in potentially explosive atmospheres, Groups IIA/IIIA, IIB/IIIB or IIC/IIIC gases, vapors, mists or dusts (Group G/D, category 2). The surface temperature classification depends on wattage and ambient temperature which are stated on the nameplate. Depending on the ambient temperature/wattage, a heat resistant cable, suitable for temperature as indicated on the nameplate, must be used.

ELECTRICAL INSTALLATION
Wiring must comply with local and national regulations of explosion proof equipment. For the cable/conduit entry, the enclosure is provided with a 1/2" NPT or M20x1,5 threaded hole. Entry of external conductors and cables must be through properly installed and suitable certified flameproof cable entry devices. To make connection to the coil terminals, remove solenoid cover. Strip the outer insulation of the cable over approx. 150 mm and the insulation from the leads over 8 mm. Insert wires through the cable gland and connect wires to the terminals of the coil. Connect cable ground wire to the internal ground terminal. Keep some slack in the leads between cable entry and coil to avoid excessive strain on the leads. Assemble the cable gland and tighten the elastomer compression seal so that it fits tightly around the cable. When the set screw is unscrewed, the solenoid can be rotated 360° to select the most favorable position for the cable entry. Close the enclosure and tighten 4 cover screws securely to torque indicated. The solenoid housing is provided with an external connection facility for an earthing or bonding conductor.

CAUTION
Electrical load must be within the range stated on the nameplate. Failure to stay within the electrical range of the coil rating results in damage to or premature failure of the coil. It will also invalidate the approval. If the solenoid is used in a dust environment, the risk of electrostatic discharge shall be avoided. WARNING: It is not permitted to have the solenoid cover removed by unauthorized personnel. The spigot of the solenoid cover and the bore in the solenoid housing constitute the tightly toleranced flamepath of the flameproof solenoid. When removing or re-assembling the solenoid cover, utmost care should be taken to avoid any damage to either the spigot or the bore. The flameproof joints are not intended to be repaired. Do not paint these surfaces. However, corrosion inhibiting grease, such as petrolatum or soap-thickened mineral oils, may be applied to joint surfaces before assembly. The grease, if applied, shall be of a type that does not harden because of ageing, does not contain an evaporating solvent and does not cause corrosion of the joint surfaces.

SPECIAL CONDITION FOR SAFE USE
Solenoid valve may be used only with an ambient temperature range as stated on the nameplate.

SERVICE
To prevent the possibility of personal or property damage, do not touch the solenoid. It can become hot under normal operation conditions. If the solenoid valve is easily accessible, the installer must provide protection preventing accidental contact.

MAINTENANCE
Maintenance depends on service conditions. Periodic cleaning is recommended, the timing of which will depend on the media and service conditions. During servicing, components should be examined for excessive wear. A complete set of internal parts is available as a spare parts kit. If a problem occurs during installation/maintenance or in case of doubt please contact Emerson or authorized representative. CAUTION: Before servicing the solenoid valve, turn off electrical power, depressurize valve and vent fluid to a safe area. Do not open the solenoid when energized recently, delay opening for 35 minutes. Solenoid must be fully reassembled as the housing and internal parts complete the magnetic circuit. At screw Nr 1 replacement: use only screws with 700 N/mm² minimum tensile strength. In case of any replacement of parts by the user, the traceability of the final product can not be guaranteed by Emerson. Wrong assembly will invalidate the approval.

SOLENOID/VALVE (DIS)-ASSEMBLY
Tighten the set screw, (un)screw the complete solenoid (from)/to the valve by means of a hookspanner.

For additional information visit us at: Emerson.com/ASCO

DRAWING	DESSIN	ZEICHNUNG
DISEGNO	TEKENING	

SERIES NF/WSNF - MXX
(Global Codification Insertion FN/FS)

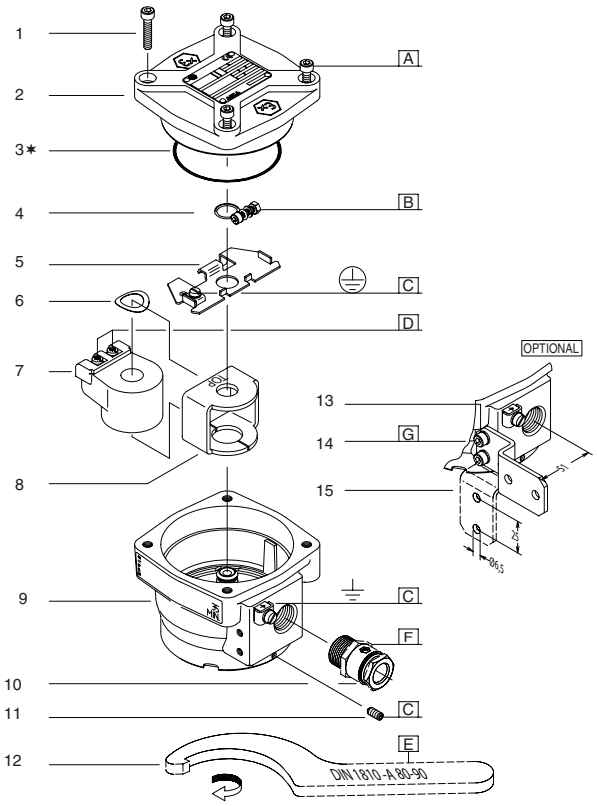

DRAWING	DESSIN	ZEICHNUNG
DISEGNO	TEKENING	

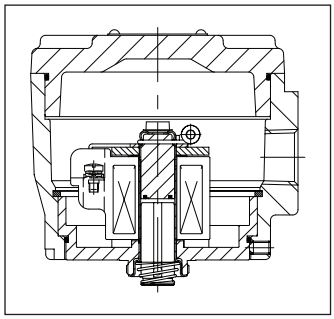

CONNECTION / RACCORDEMENT / VERBINDUNG / AANSLUITING / CONNESSIONE 1/2"NPT
PREFIX NF/WSNF (INSERTION FN/FS)
PREFIXE NF/WSNF (INSERTION FN/FS)
VORSATZ NF/WSNF (EINFÜGUNG FN/FS)
PREFISSO NF/WSNF (INSERIMENTO FN/FS)
VOORVOEGSEL NF/WSNF (TUSSENVOEGSEL FN/FS)

CONNECTION / RACCORDEMENT / VERBINDUNG / AANSLUITING / CONNESSIONE M20x1,5
PREFIX NFET/WSNFET (INSERTION FT/FU)
PREFIXE NFET/WSNFET (INSERTION FT/FU)
VORSATZ NFET/WSNFET (EINFÜGUNG FT/FU)
PREFISSO NFET/WSNFET (INSERIMENTO FT/FU)
VOORVOEGSEL NFET/WSNFET (TUSSENVOEGSEL FT/FU)

GB	*	Supplied in spare part kit
FR	*	Livrées en pochette de rechange
DE	*	Enthalten im Ersatzteilsatz
IT	*	Disponibile nel Kit parti di ricambio
NL	*	Geleverd in vervangingsset

TORQUE CHART		
A	7±0,5	62±5
B	1,5±0,2	12±2
C	1±0,2	8±2
D	0,5±0,1	4±1
E	20±3	175±25
F	15±2	135±15
G	4±0,5	35±5
ITEMS	NEWTON.METRES	INCH.POUNDS

GB DESCRIPTION
1. Screw
2. Cover
3. O-ring
4. Clip
5. Plate
6. Washer, spring
7. Coil
8. Yoke
9. Housing
10. Cable entry
11. Set screw
12. Hook wrench
13. Washer, spring (2x)
14. Screw (2x)
15. Mounting bracket

FR DESCRIPTION
1. Vis
2. Couvercle
3. Joint torique
4. Clip
5. Plaque
6. Rondelle élastique, ressort
7. Bobine
8. Culasse
9. Boîtier
10. Entrée de câble
11. Vis de l'ensemble
12. Clé à crochet
13. Rondella élastique (2x)
14. Vis (2x)
15. Support de montage

DE BESCHREIBUNG
1. Schraube
2. Deckel
3. Dichtungsring
4. Klammer
5. Platte
6. Federscheibe
7. Magnetspule
8. Joch
9. Gehäuse
10. Kabeleinführung
11. Einstellschraube
12. Hakenschlüssel
13. Federscheibe (2x)
14. Schraube (2x)
15. Montagehalterung

IT DESCRIZIONE
1. Vite
2. Coperchio
3. Anello di ritenuta
4. Clip
5. Targhetta
6. Rondella, molla
7. Bobina
8. Giogo
9. Sede
10. Ingresso del cavo
11. Vite di fermo
12. Chiave per dadi
13. Rondella elastica (2x)
14. Vite (2x)
15. Squadra di fissaggio

NL BESCHRIJVING
1. Bout
2. Deksel
3. O-ring
4. Bevestigingsclip
5. Plaat
6. Veerring
7. Spoel
8. Juk
9. Huis
10. Kabeldoorvoer
11. Stelschroef
12. Haaksleutel
13. Veerring (2x)
14. Schroef (2x)
15. Montagebeugel

INSTRUCTIONS D'INSTALLATION ET DE MAINTENANCE
Tête magnétique antidéflagrante
NF/WSNF - MXX (Global Codification INSERTION FN/FS)

FR

GENERALITES
Cette feuille d'instructions d'installation et de maintenance du solénoïde constitue un supplément d'ensemble à la feuille particulière I&M de l'électrovanne. L'identification est effectuée en faisant précéder le préfixe NF/WSNF devant le numéro de catalogue (insertion FN/FS pour le global codification). Reportez-vous aux feuilles I&M lors de l'installation et de la maintenance de l'électrovanne valve.

DESCRIPTION
La conception des électrovannes est conforme à l'annexe II de la Directive européenne 2014/34/EU et IECEx 02. Les certificats d'examen LCIE 00ATEX6008X et IECEx LCI 07.0015X, de type CE, sont conformes aux normes internationales et aux normes Européennes :

ATEX	IECEx
EN ISO 80079-36	
EN ISO 80079-37	
EN 60079-0	IEC 60079-0
EN 60079-1	IEC 60079-1
EN 60079-31	IEC 60079-31

Classification:
II 2G Ex db IIC T* Gb
II 2D Ex tb IIIC T** Db IP66/67

MONTAGE
Les composants ASCO™ sont conçus pour les domaines de fonctionnement indiqués sur la plaque signalétique ou la documentation. Aucune modification ne peut être réalisée sur le matériel sans l'accord préalable du fabricant ou de son représentant. Ces électrovannes sont conçus afin d'être installés dans des atmosphères potentiellement explosives, des Groupes IIA/IIIA, IIB/IIIB ou IIC/IIIC, des gaz, vapeurs, brumes ou poussières (Group G/D, catégorie 2). Le classement de la température d'allumage dépend de la puissance et de la température ambiante qui figurent sur la plaque signalétique. Selon la puissance/température ambiante, il faut utiliser un câble résistant à la chaleur, convenant à la température indiquée sur la plaque signalétique.

INSTALLATION ELECTRIQUE
Le câblage doit être conforme à la réglementation locale et nationale en matière d'installation d'équipement antidéflagrant. Pour l'entrée du câble/gaine, le boîtier est pourvu d'un trou taraudé 1/2" NPT ou M20 x 1,5. L'entré des conducteurs et des câbles externes doit se faire via des équipements d'entrée de câble antidéflagrants, dûment agréés et correctement installés. Pour raccorder les bornes de la bobine, enlever le couvercle du solénoïde. Dénudez environ 150 mm de l'isolant extérieur du câble et l'isolant des fils sur 8 mm 8 mm. Insérez les câbles dans le presse-étoupe et raccordez les câbles aux bornes de la bobine. Raccordez le fil de mise à la terre du câble à la borne interne de la mise à la terre. Maintenez un certain écart au niveau des fils situés entre l'entrée du câble et la bobine afin d'éviter toute contrainte excessive sur les fils. Assemblez le presse-étoupe et serrez le joint de compression de l'élastomère de sorte qu'il serre de façon appropriée le câble. Lorsque la vis de l'ensemble est dévissée, il est possible de tourner le solénoïde de 360° pour sélectionner la position la plus favorable pour l'entrée de câble. Fermez l'enveloppe et serrez bien les 4 vis du couvercles en fonction du schéma de couple donné. Le couvercle de la tête magnétique est livré avec des raccordements externes pour conducteur à la terre et de raccordement.

ATTENTION
La charge électrique doit être comprise dans la gamme qui figure sur la plaque signalétique. Tout manquement au respect de la gamme électrique du classement de la bobine risque d'endommager la bobine ou de provoquer sa défaillance. Cela annulera également l'agrément. Si l'opérateur est utilisé en environnement poussières, des mesures doivent être prises pour éviter les risques de décharge électrostatique. ATTENTION: Seule une personne disposant de l'autorisation est habilitée à ôter le couvercle de la tête magnétique. Le goujon du couvercle de la tête magnétique et le calibre du boîtier constituent le chemin de flamme très toléré de la tête magnétique antidéflagrante. Il faut veiller à ôter ou remonter le couvercle de la tête magnétique avec le plus grand soin possible afin d'éviter d'endommager le goujon ou le calibre. Les joints antidéflagrants ne sont pas conçus pour être réparés. Ne pas mettre ces surfaces en peinture. Une graisse anticorrosion, comme du pétrolatum ou des huiles minérales huiles épaissies avec du savon, peuvent cependant être appliquées sur les surfaces des joints avant le montage. La graisse éventuellement appliquée sera de type non durcissant avec l'âge, sans solvant qui s'évapore et n'entraînant pas de corrosion des surfaces des joints.

CONDITION SPÉCIALE POUR UNE UTILISATION SÛRE
L'électrovanne ne peut être utilisée que si la température ambiante se situe dans la plage mentionnée sur la plaquette signalétique.

FONCTIONNEMENT
Pour éviter tout risque d'accidents ou de détérioration, ne pas toucher le solénoïde. Il peut produire un fort dégagement thermique dans des conditions normales de fonctionnement. Si l'électrovanne est facilement accessible, l'installateur doit prévoir une protection empêchant tout contact accidentel.

ENTRETIEN
La maintenance dépends des conditions de service. Il est souhaitable de procéder à un nettoyage périodique dont l'intervalle varie suivant la nature du fluide, les conditions de fonctionnement et le milieu ambiant. Lors de l'intervention, les composants doivent être examinés pour détecter toute usure excessive. Un ensemble de pièces internes est proposé en pièces de rechange pour procéder à la réfection. Si un problème se produit pendant l'installation / la maintenance ou en cas de doute, veuillez contacter Emerson ou nos représentants agréés. ATTENTION : Avant toute opération d'entretien, couper l'alimentation de l'électrovanne, dépressuriser le corps de la vanne et purger le fluide dans un zone sécurisée. Ne pas ouvrir le solénoïde lorsqu'il vient juste d'être mis sous tension, attendre environ 35 minutes avant d'ouvrir. La tête magnétique doit être entièrement remontée car le boîtier et les pièces internes complètent le circuit magnétique. Pour le remplacement des vis N° 1 : utiliser uniquement des vis dont la résistance à la traction est supérieure à 700 N/mm². En cas de remplacement de pièces par l'utilisateur, la traçabilité du produit final ne peut pas être garantie par Emerson. Un montage incorrect entraîne l'annulation de l'agrément.

(DE)-MONTAGE SOLENOIDE/VANNE
Vissez la vis de l'ensemble, (dé-)vissez tout le solénoïde (de)/ à la vanne au moyen d'une clé à ergot.

Pour toute information complémentaire, veuillez consulter notre site Internet: Emerson.com/ASCO

BETRIEBSANLEITUNG
Druckfester Magnetkopf
NF/WSNF - MXX (Globale Kodifizierung Einfügung FN/FS)

DE

ALLGEMEINES
Diese Betriebsanleitung für den Magnetkopf ist ein allgemeiner Nachtrag zur spezifischen Betriebsanleitung für dieses Ventil. Die Identifizierung erfolgt durch den Vorsatz NF/WSNF, der der Katalognummer vorangestellt wird (FN/FS Einfügung für die Globale Kodifizierung). Bei der Installation und Wartung des Magnetventils sind immer beide Betriebsanleitungen heranzuziehen.

BESCHREIBUNG
Die Magnetventile wurden in Übereinstimmung mit Anhang II der Europäischen Richtlinie 2014/34/EU und IECEx 02 entworfen. EG-Baumusterprüfbescheinigung LCIE 00ATEX6008X und IECEx LCI 07.0015X entsprechen den Internationalen und Europäischen Normen:

ATEX	IECEx
EN ISO 80079-36	
EN ISO 80079-37	
EN 60079-0	IEC 60079-0
EN 60079-1	IEC 60079-1
EN 60079-31	IEC 60079-31

Klassifizierung:
II 2G Ex db IIC T* Gb
II 2D Ex tb IIIC T** Db IP66/67

EINBAU
Die ASCO™-Komponenten dürfen nur innerhalb der auf den Typenschildern angegebenen Daten eingesetzt werden. Veränderungen an den Produkten sind nur nach Rücksprache mit Emerson zulässig. Diese Magnetventile des Typs sind für den Einbau in Umgebungen mit potentiell explosionsfähigen Atmosphären, Gasen, Dämpfen und Staub der Gruppe IIA/IIIA, IIB/IIIB oder IIC/IIIC (Gruppe G/D, Kategorie 2) vorgesehen. Die Oberflächentemperatureinstufung ist von der auf dem Typenschild angegebenen Wattzahl und Umgebungstemperatur abhängig. Je nach Umgebungstemperatur bzw. Wattzahl muß ein hitzebeständiges Kabel, das für die auf dem Typenschild angegebene Temperatur geeignet ist, verwendet werden.

ELEKTRISCHE INSTALLATION
Die Verdrahtung muß den örtlichen und nationalen Vorschriften für exgeschützte Geräte entsprechen. Für die Kabel-/Kabelkanaleinführung ist das Gehäuse mit einer 1/2" NPT-Gewindebohrung oder M20x1,5 versehen. Externe Leiter und Kabel müssen über ordnungsgemäß installierte und entsprechend zugelassene flammfeste Kabeleinführungsvorrichtungen eingeführt werden. Zum Anschließen an die Spulenklemmen muß der Magnetkopfdeckel abgenommen werden. Äußere Isolierung des Kabels auf ca. 150 mm und Isolierung der Drähte auf ca. 8 mm abziehen. Drähte durch die Kabelverschraubung einführen und an die Spulenklemmen anschließen. Erdungsdraht des Kabels an die interne Erdungsklemme anschließen. Kabelenden zwischen Kabeleinführung und Spule nicht straff ziehen, um eine übermäßige Zugbeanspruchung an den Kabelenden zu vermeiden. Kabelverschraubung zusammenbauen und Dichtung aus Elastomer so anziehen, daß sie das Kabel fest umschließt. Nach dem Lösen der Einstellschraube ist der Magnetkopf um 360° drehbar, so daß die günstigste Position für die Kabeleinführung gewählt werden kann. Gehäuse schließen und die vier Deckelschrauben mit dem angegebenen Drehmoment fest anziehen. Das Magnetkopfgehäuse ist mit einer externen Anschlußvorrichtung für einen Erdungs- oder Potentialausgleichsleiter versehen.

VORSICHT
Die elektrische Belastung muß in dem auf dem Typenschild angegebenen Bereich liegen. Wird der elektrische Bereich der Spule nicht beachtet, so kann dies zur Beschädigung oder zum frühzeitigen Ausfall der Spule führen. Außerdem erlischt dadurch die Zulassung. Bei einer Verwendung des Magnets in staubhaltiger Umgebung ist das Risiko einer elektrostatischen Entladung zu vermeiden. WARNUNG: Der Magnetkopfdeckel darf unter keinen Umständen von nichtautorisiertem Personal entfernt werden. Der Zapfen des Magnetkopfdeckels und die Bohrung im Magnetkopfgehäuse bilden den eng bemessenen Flammenweg in dem druckfesten Magnetkopf. Beim Entfernen oder erneuten Montieren des Magnetkopfdeckels ist unbedingt darauf zu achten, daß weder Zapfen noch Bohrung in irgendeiner Weise beschädigt werden. Die druckfesten Verbindungen können nicht repariert werden. Diese Flächen dürfen nicht lackiert werden. Jedoch kann ein korrosionsverhinderndes Schmiermittel wie Vaseline oder selfenverdickte Mineralöle vor der Montage auf die Verbindungsflächen aufgetragen werden. Wenn Schmiermittel aufgetragen wird, muss es sich um ein Schmiermittel handeln, das bei Alterung nicht aushärtet, keine verdunstenden Lösungsmittel enthält und keine Korrosion an den Verbindungsflächen verursacht.

BESONDERE BEDINGUNG FÜR DEN SICHEREN GEBRAUCH
Magnetventil darf nur in dem auf dem Typenschild angegebenen Umgebungstemperaturbereich verwendet werden.

BETRIEB
Zur Vermeidung von Personen- und Sachschäden sollte jede Berührung des Magnetkopfs vermieden werden, da dieser unter normalen Betriebsbedingungen sehr heiß werden kann. Bei leicht zugänglichem Magnetventil sollte vom Installateur ein Schutz vorgesehen werden, um jegliches versehentliches Berühren zu vermeiden.

WARTUNG
Die Wartung hängt von den Betriebsbedingungen ab. Es wird empfohlen, das Produkt regelmäßig zu reinigen, wobei sich die Zeitabstände nach dem Medium und den Betriebsbedingungen richten. Während der Wartung sollten die Komponenten auf übermäßigen Verschleiß überprüft werden. Für die Überholung der ASCO™-Produkte sind komplette Sätze mit internen Teilen als Ersatzteilsätze erhältlich. Treten Schwierigkeiten bei Einbau, Betrieb oder Wartung auf sowie bei Unklarheiten, ist mit Emerson Rücksprache zu halten. VORSICHT: Vor der Wartung des Magnetventils muß die Stromversorgung abgeschaltet, das Ventil drucklos geschaltet und die Flüssigkeit in eine sichere Zone abgelassen werden. Der Magnetkopf darf unter keinen Umständen geöffnet werden, kurz nachdem er eingeschaltet war. In einem solchen Fall muß 35 Minuten gewartet werden. Der Magnetkopf muß wieder vollständig zusammengebaut werden, da der Magnetkreis durch das Gehäuse und die internen Teile komplettiert wird. Bei Austausch von Schraube Nr. 1: nur Schrauben mit mindestens 700 N/mm² Zugfestigkeit verwenden. Falls irgendwelche Teile vom Benutzer ausgetauscht werden, kann Emerson keine Garantie für die Rückverfolgbarkeit des Endprodukts übernehmen. Bei nichtordnungsgemäßer Montage erlischt die Zulassung.

(DE-) MONTAGE DES MAGNETKOPFS/VENTILS
Einstellschraube anziehen und kompletten Magnetkopf mit Hilfe eines Hakenschlüssels (aus dem Gehäuse herausschrauben) in das Gehäuse einschrauben.

Weitere Informationen finden Sie auf unserer Internet-Site: Emerson.com/ASCO

ISTRUZIONI DI INSTALLAZIONE E MANUTENZIONE
Testa magnetica antideflagrante
NF/WSNF - MXX (Codificazione Globale Inserimento FN/FS)

IT

GENERALE
Questa scheda di installazione e manutenzione della solenoide è il supplemento generale alla scheda I & M dettagliata per la valvola. L'identificazione viene realizzata mediante prefisso NF/WSNF al numero di catalogo (inserimento FN/FS per la codificazione globale). Per l'installazione e la manutenzione della valvola solenoide, usare sempre entrambe le schede I&M.

DESCRIZIONE
Le valvole a solenoide sono progettate in conformità all'Annesso II della Direttiva Europea 2014/34/EU e IECEx 02. Il certificato di esame-tipo EC LCIE 00ATEX6008X e il certificato IECEx LCI 07.0015X sono conformi alle norme internazionali ed Europee:

ATEX	IECEx
EN ISO 80079-36	
EN ISO 80079-37	
EN 60079-0	IEC 60079-0
EN 60079-1	IEC 60079-1
EN 60079-31	IEC 60079-31

Classificazione:
II 2G Ex db IIC T* Gb
II 2D Ex tb IIIC T** Db IP66/67

INSTALLAZIONE
Le elettrovalvole ASCO™ devono essere utilizzate esclusivamente rispettando le caratteristiche tecniche specificate sulla targhetta. Variazioni sulle elettrovalvole sono ammissibili solo dopo avere consultato il costruttore o il suo rappresentante. Queste elettrovalvole devono essere installate in atmosfere potenzialmente esplosive, gas, vapori, nebbie o polveri di Gruppo IIA/IIIA, IIB/IIIB o IIC/IIIC (Gruppo G/D, categoria 2). La classificazione della temperatura di superficie dipende dal wattaggio e dalla temperatura ambiente specificate sulla targhetta. A seconda della temperatura ambiente/wattaggio, occorre usare un cavo resistente al calore, adatto alla temperatura indicata sulla targhetta.

INSTALLAZIONE ELETTRICA
Il cablaggio deve soddisfare le normative locali e nazionali delle apparecchiature antideflagranti. Per l'ingresso del cavo/condotto, la chiusura è dotata di un foro filettato NPT da 1/2" o M20x1,5. L'ingresso dei conduttori e dei cavi esterni deve avvenire attraverso idonei dispositivi di inserimento cavi antideflagranti certificati correttamente installati. Per effettuare la connessione ai morsetti della bobina, togliere il coperchio della solenoide. Spelare l'isolante esterno del cavo di circa 150 mm e l'isolante dai conduttori di 8 mm. Inserire i fili attraverso la tenuta del cavo e collegare i connettori ai morsetti della bobina. Collegare il filo di terra del cavo al morsetto di terra interno. Lasciare un certo gioco nei conduttori tra l'ingresso del cavo e la bobina onde evitare un eccessivo sfiramento dei conduttori stessi. Montare la tenuta del cavo e stringere la guarnizione di compressione in elastomero in modo che aderisca bene attorno al cavo. Una volta svitata la vite di fermo, è possibile ruotare la solenoide di 360° per scegliere la posizione più favorevole per l'ingresso del cavo. Chiudere la chiusura e stringere saldamente le quattro viti di copertura secondo la coppia indicata. La sede della solenoide è munita di raccordo esterno per conduttore di terra o massa.

ATTENZIONE
La potenza elettrica deve rientrare nei valori di targa. Il mancato rispetto dei valori elettrici della bobina può causare danni o usura anticipata della bobina stessa. Inoltre, renderà nulla l'approvazione. Se il solenoide viene utilizzato in un ambito polveroso, deve essere evitato il rischio di scariche elettriche. AVVERTENZA: Il coperchio della solenoide può essere smontato esclusivamente da personale autorizzato. La spina nel coperchio della solenoide e il foro nell'involucro della solenoide costituiscono il tratto a stretta tolleranza della solenoide antideflagrante attraversato dalla fiamma. Nello smontaggio o rimontaggio del coperchio della solenoide, occorre procedere con la massima attenzione per evitare danni sia alla spina che al foro. I giunti a prova di fiamma non sono intesi per essere riparati. Non verniciare queste superfici. In ogni caso, del grasso inibitore di corrosione, quale un olio minerale petrolato o ispessito da saponi, potrà essere applicato alle superfici dei giunti prima dell'assemblaggio. Il grasso, se applicato, dovrà essere di un tipo che non si indurisca col passar del tempo, che non contenga un solvente che si evapori e che non provochi la corrosione delle superfici dei giunti.

CONDIZIONI SPECIALI PER L'IMPIEGO IN SICUREZZA
L'elettrovalvola può essere utilizzata soltanto in un intervallo di temperatura ambientale quale menzionato sulla piastrina di indicazione

SERVIZIO
Al fine di evitare la possibilità di danni alle persone o alle cose, non toccare la solenoide. Nelle normali condizioni di funzionamento potrebbe scaldarsi. Se di facile accesso, l'elettrovalvola deve essere protetta per evitare qualsiasi contatto accidentale.

MANUTENZIONE
La manutenzione dipende dalle condizioni di servizio. Questi componenti devono essere puliti periodicamente. Il tempo che intercorre tra una pulizia e l'altra varia a seconda delle condizioni di funzionamento. Il ciclo di durata dei componenti dipende dalle condizioni di funzionamento. In caso di usura è disponibile un set completo di parti interne per la revisione. Se si incontrano problemi durante l'installazione e la manutenzione o se si hanno dei dubbi, consultare Emerson o i suoi rappresentanti. ATTENZIONE: Prima di sottoporre ad assistenza la valvola solenoide, spegnere l'alimentazione, depressurizzare la valvola e far sfiatare il liquido in una zona sicura. Non aprire la solenoide se messa sotto tensione di recente, ritardare l'apertura di 35 minuti. La solenoide deve essere completamente rimontata in quanto l'involucro e le parti interne completano il circuito magnetico. Per la vite di sostituzione N° 1: impiegare soltanto viti con una resistenza minima alla trazione di 700 N/mm². Nel caso in cui l'utente dovesse effettuare eventuali sostituzioni di parti, Emerson non può garantire la rintracciabilità del prodotto finale. Un errore nell'assemblaggio annullerà l'approvazione.

SMONTAGGIO/MONTAGGIO DELLA VALVOLA SOLENOIDE
Stringere la vite di fermo, svitare/avvitare l'intera solenoide dalla/ sulla valvola mediante una chiave per dadi.

Per informazioni aggiuntive, visitate il nostro sito Internet: Emerson.com/ASCO

ALGEMENE INSTALLATIE- EN ONDERHOUDSINSTRUCTIES
Drukvaste magneetkop
NF/WSNF - MXX (Algemene Codificatie tussenvoegsel FN/FS)

NL

ALGEMEEN
Dit installatie- en onderhoudsblad van de magneetkop bevat slechts algemene, aanvullende informatie op het betreffende I&M-blad van de afsluiter zelf. Het voorvoegsel NF/WSNF op het catalogusnummer geeft het type aan (tussenvoegsel FN/FS voor algemene codificatie). Raadpleeg altijd beide I&M-bladen voor het installeren en onderhouden van de magneetafsluiter.

BESCHRIJVING
De magneetafsluiters zijn ontworpen in overeenstemming met bijlage II van de Europese richtlijn 2014/34/EU en IECEx certificatieschema: IECEx 02. EG-typegoedkeuring LCIE 00ATEX6008X en IECEx LCI 07.0015X zijn in overeenstemming met de Europese normen:

ATEX	IECEx
EN ISO 80079-36	
EN ISO 80079-37	
EN 60079-0	IEC 60079-0
EN 60079-1	IEC 60079-1
EN 60079-31	IEC 60079-31

Classificatie:
II 2G Ex db IIC T* Gb
II 2D Ex tb IIIC T** Db IP66/67

INSTALLATIE
ASCO™ producten mogen uitsluitend toegepast worden binnen de op de naamplaat aangegeven specificaties. Wijzigingen zijn alleen toegestaan na overleg met de fabrikant of haar vertegenwoordiger. Deze magneetafsluiters zijn geschikt voor gebruik in explosiegevaarlijke omgevingen, groepen IIA/IIIA, IIB/IIIB en IIC/IIIC, gassen, dampen, nevels en stoffen (groep G/D, categorie 2). De oppervlakte-temperatuurklasse is afhankelijk van het vermogen en de omgevingstemperatuur volgens de gegevens die op het typeplaatje staan vermeld. Afhankelijk van de omgevingstemperatuur en het toegepaste vermogen kan het noodzakelijk zijn om een hittebestendige kabel te gebruiken, die bestand is tegen de temperatuur die op het typeplaatje staat vermeld.

ELEKTRISCHE INSTALLATIE
De bedrading moet voldoen aan de plaatselijke en nationale voorschriften voor explosieveilige installaties. De doorvoer in het huis voor de kabel of de beschermende leiding is voorzien van 1/2" NPT-schroefdraad of M20x1,5. Gebruik voor de invoer van externe leidingen en kabels altijd drukvaste kabeldoorvoersystemen met de juiste certificatie, en monteer deze op de voorgeschreven wijze. Verwijder het magneetkopdeksel om de spoelaansluitingen te kunnen maken. Verwijder circa 150 mm van de buitenste isolatiemantel op het uiteinde van de kabel, en circa 8 mm van de isolatie van de aders. Steek de aders door de kabeldoorvoer en sluit de aders op de spoel aan. Sluit de aardleiding van de kabel aan op de interne aardaansluiting. Zorg ervoor dat de aders voldoende speling hebben tussen het kabelinvoerpunt en de spoelaansluitingen, om te voorkomen dat er mechanische spanning op de aders kan komen te staan. Monteer de kabeldoorvoer en draai de drukmoer voldoende vast om de flexibele afdichting strak om de kabel te klemmen. Draai de stelschroef los zodat de magneetkop 360° kan draaien en draai de magneetkop naar de meest gunstige positie gelet op de kabeldoorvoer. Maak het huis dicht en draai de 4 schroeven van het deksel met het juiste aandraaimoment vast. Het spoelhuis is voorzien van een extern aansluitpunt voor een aard- of massaleiding.

LET OP
De elektrische belasting mag niet hoger zijn dan op het typeplaatje staat vermeld. Het overschrijden van het elektrisch vermogen van de spoel veroorzaakt schade en bekort de levensduur van de spoel. Ook vervalt in dat geval de typegoedkeuring. Wanneer de magneetkop gebruikt wordt in een stof omgeving, moet de kans op elektrostatische ontlading worden vermeden. WAARSCHUWING: Ondeskundig personeel mag het magneetkopdeksel niet verwijderen Het passtuk van het magneetkopdeksel en het gat in het spoelhuis bepalen samen de exacte drukvaste eigenschappen van de magneetkop. Bij het verwijderen en het monteren van het magneetkopdeksel, dient u uiterst voorzichtig te zijn zodat het passtuk en het gat niet beschadigd kunnen raken. De drukvaste verbindingsnaden mogen niet worden gerepareerd. Deze oppervlakken mogen niet worden gelakt. Corrosieremmend vet, zoals vaseline of met zeep verdikte minerale olie, mag echter vóór de montage worden aangebracht op de oppervlakken van de verbindingsnaden. Het aangebrachte vet mag niet van het soort zijn dat verhardt door veroudering, mag geen verdampend oplosmiddel bevatten en mag geen corrosie veroorzaken van de oppervlakken van de verbindingsnaden.

SPECIALE VOORWAARDE VOOR VEILIG GEBRUIK
De magneetafsluiter mag alleen worden gebruikt bij de op het naamplaatje vermelde omgevingstemperaturen

GEBRUIK
Raak de magneetkop niet aan, dit voorkomt persoonlijk letsel en beschadiging van de apparatuur. Ook bij normaal gebruik kan de apparatuur heet worden. In voorkomende gevallen dient men de spoel af te schermen voor aanraking.

ONDERHOUD
Het onderhoud is afhankelijk van de bedrijfsomstandigheden. We raden u aan om het product regelmatig te reinigen, in intervallen die afhankelijk zijn van het medium en de mate van onderhoud. Controleer tijdens het onderhoud of onderdelen zijn versleten. In geval van slijtage zijn reserve-onderdelensets beschikbaar om een inwendige revisie uit te voeren. In geval van problemen of als er onduidelijkheden tijdens montage, gebruik of onderhoud optreden, dan dient men zich tot Emerson of haar vertegenwoordiger te wenden. LET OP: Voordat u begint aan onderhoudswerk moet u de elektrische voeding uitschakelen, de afsluiter drukloos maken en het medium naar een veilige ruimte afvoeren. Maak de magneetkop niet open als deze kort geleden nog werd bekrachtigd, wacht 35 minuten voordat u hem open maakt. Alle onderdelen van de magneetkop moeten worden gemonteerd, omdat het huis en de inwendige onderdelen deel uitmaken van het magnetisch circuit. Bij vervangen schroef nr. 1: gebruik alleen schroeven met een minimale treksterkte van 700 N/mm². Vervangt u zelf onderdelen, dan kan Emerson niet instaan voor de resultaten. Door onjuiste montage vervalt de typegoedkeuring.

(DE)MONTEREN VAN DE MAGNEETKOP/AFSLUITER
Draai de stelschroef vast, gebruik een haaksleutel om de gehele magneetkop vast (los) te schroeven op (van) de afsluiter.

Ga voor meer informatie naar Emerson.com/ASCO

INSTRUCCIONES DE INSTALACIÓN Y MANTENIMIENTO
Operador de solenoide a prueba de fuego
NF/WSNF - MXX (codificación global inserción FN/FS)

ES

GENERAL
Esta hoja de instrucciones de instalación y mantenimiento del solenoide es un complemento general de la hoja de I&M específica de la válvula. La identificación se lleva a cabo mediante el prefijo NF/WSNF en el número de catálogo (FN/FS inserción para la codificación global). Utilice siempre ambas hojas I&M para instalar y dar mantenimiento a la válvula de solenoide.

DESCRIPCIÓN
Las válvulas de solenoide están diseñadas según lo indicado en el Anexo II de la directiva europea 2014/34/EU y IECEx 02. El certificado de prueba tipo EC LCIE 00ATEX6008X y el certificado IECEx LCI 07.0015X cumplen con los estándares europeos e internacionales:

ATEX	IECEx
EN ISO 80079-36	
EN ISO 80079-37	
EN 60079-0	IEC 60079-0
EN 60079-1	IEC 60079-1
EN 60079-31	IEC 60079-31

Clasificación:
II 2G Ex db IIC T* Gb
II 2D Ex tb IIIC T** Db IP66/67

INSTALACIÓN
Los componentes ASCO™ sólo deben utilizarse dentro de las especificaciones técnicas que se especifican en su placa de características. Los cambios en el equipo sólo estarán permitidos después de consultar al fabricante o a su representante. Estos válvulas de solenoide están diseñados para su instalación en atmósferas potencialmente explosivas, Grupos IIA/IIIA, IIB/IIIB o gases IIC/IIIC vapores, emisiones de vapor o polvo (Grupo G/D, categoría 2). La clasificación de temperatura de la superficie depende de la potencia en vatios y la temperatura ambiente, indicados en la placa de identificación. Dependiendo de la temperatura ambiente/potencia en vatios, debe utilizarse un cable resistente a la temperatura, adecuado a la temperatura, como se indica en la placa de identificación.

INSTALACIÓN ELÉCTRICA
El cableado debe cumplir las normativas locales y nacionales de equipos antideflagrantes. For the cable/conduit entry, the enclosure is provided with a 1/2" NPT o M20x1,5 threaded hole. La entrada de conductores y cables externos debe hacerse mediante dispositivos de introducción de cables a prueba de fuego certificados adecuadamente instalados. Para realizar una conexión con los terminales de la bobina, quite la cubierta del solenoide. Pele el aislamiento externo del cable unos 150 mm y el de los hilos unos 8 mm. Pase los hilos por el prensaestopas del cable y conecte los hilos a los terminales de la bobina. Conecte el hilo de tierra del cable al terminal de tierra interno. Deje los cables algo flojos en los hilos entre la entrada del cable y la bobina para evitar una tirantez excesiva en los hilos. Monte el prensaestopas del cable y apriete la junta de compresión elastométrica de modo que se cierre herméticamente alrededor del cable. Al aflojar el tornillo, el solenoide puede girar 360° para seleccionar la posición más adecuada para la entrada del cable. Cierre la carcasa y apriete los 4 tornillos de la cubierta de forma segura según el apriete indicado. La carcasa del solenoide cuenta con conexión externa para toma de tierra o conductor adherente.

PRECAUCIÓN
La carga eléctrica debe estar dentro del rango establecido en la placa de características. El no mantenerse dentro del rango eléctrico de clasificación de la bobina puede resultar en daños o fallos prematuros de la misma. También anulará la homologación. Si la electroválvula se utiliza en un entorno con polvo, se deben evitar los riesgos de descargas electrostáticas. ADVERTENCIA: No se permite la retirada de la cubierta del solenoide por personal no autorizado. La espita de la cubierta del solenoide y el taladro del capot metálico del solenoide forman el recorrido de la llama de tolerancia precisa del solenoide ignífugo. Al retirar o volver a montar la cubierta del solenoide debe tenerse especial cuidado de evitar cualquier daño en la espita o el taladro. Las juntas ignífugas no están diseñadas para ser reparadas. No pinte estas superficies. No obstante, se puede aplicar grasa de inhibición de corrosión como vaselina o aceites minerales con espesante de jabón a las superficies de unión antes del montaje. La grasa, si se aplica, debe ser de un tipo que no se endurezca con el paso del tiempo, que no contenga disolventes que se evaporen y que no cause corrosión en las superficies de unión.

CONDICIONES ESPECIALES PARA UN USO SEGURO
La válvula de solenoide puede utilizarse únicamente con el intervalo de temperatura ambiente indicado en la placa de características

SERVICIO
Para evitar la posibilidad de daños personales o materiales, no toque el solenoide. Puede estar caliente en condiciones de funcionamiento normal. Si la electroválvula es de fácil acceso, el instalador debe prever una protección que impida cualquier contacto accidental.

MANTENIMIENTO
El mantenimiento depende de las condiciones de servicio. Se recomienda una limpieza periódica, dependiendo de las condiciones del medio y del servicio. Durante el servicio, los componentes deben ser examinados por si hubiera desgastes excesivos. Se dispone de un juego completo de partes internas como recambio. Si ocurriese algún problema durante la instalación/mantenimiento o en caso de dudas, por favor póngase en contacto con Emerson o sus representantes autorizados. PRECAUCIÓN: Antes de dar servicio a la válvula de solenoide, desconecte la alimentación eléctrica, despresurice la válvula y descargue el fluido en una zona segura. No abra el solenoide cuando haya sido recientemente energizado, espere unos 35 minutos para abrirlo. El solenoide debe ser totalmente reinstalado ya que el capot metálico y las piezas internas completan el circuito magnético. Cuando sustituya el tornillo Nº 1 utilice sólo tornillos con resistencia a la tracción mímina de 700 N/mm². En el caso de tener que sustituir cualquier pieza por parte del usuario, la posibilidad de control del producto final no puede ser garantizada por parte de Emerson. Un montaje incorrecto invalidará la certificación.

(DES)MONTAJE DEL SOLENOIDE/VÁLVULA
Apriete el tornillo de fijación, (des)atornille todo el solenoide (de)/en la válvula mediente una llave con ganchos para tuercas cilíndricas.

Para obtener información adicional, visite nuestro sitio Web: Emerson.com/ASCO

INSTALLATIONS- OCH SKÖTSELANVISNING
Utförande med explosionstät kapsling
NF/WSNF - MXX (Globala Kodning infogning FN/FS)

SE

ALLMÄNT
Detta instruktionsblad för montering och underhåll av magnetspolen är ett allmänt supplement till det särskilda I & S-bladet för ventilen. Identifieringen sker genom prefixet NF/WSNF framför katalognumret (FN/FS infogning för den globala kodning). Använd alltid båda I & S-bladen för montering av magnetventilen.

BESKRIVNING
Magnetventilerna är konstruerade enligt bilaga II i Europadirektiv 2014/34/EU och IECEx 02. EC-typintyg LCIE 00ATEX6008X och IECEx LCI 07.0015X är i enlighet med internationell och Europeisk standard:

ATEX	IECEx
EN ISO 80079-36	
EN ISO 80079-37	
EN 60079-0	IEC 60079-0
EN 60079-1	IEC 60079-1
EN 60079-31	IEC 60079-31

Klassifikation:
II 2G Ex db IIC T* Gb
II 2D Ex tb IIIC T** Db IP66/67.

MONTERING
ASCO™-komponenter är avsedda att användas endast inom de tekniska förutsättningar som specificeras på namnskylten. Ändringar i utrustningen tillåts endast efter konsultation av tillverkaren eller dennes representant. Dessa elektromagnetiska ventilerär avsedda för montering i potentiellt explosiva atmosfärer, grupp IIA/IIIA, IIB/IIIB eller IIC/IIIC-gaser, ångor, avdunstningar eller damm (grupp G/D, kategori 2). Yttemperaturens klassning beror på effektförbrukning och omgivande temperatur vilka anges på namnskylten. Beroende på den omgivande temperaturen/effektförbrukningen måste en värmebeständig kabel användas som är lämplig för den temperatur som anges på namnskylten.

ELEKTRISK MONTERING
Elkabeln måste överensstämma med lokala och nationella reglementen för explosionssäker utrustning. För kabelns/ledningens ingång är skyddskåpan försedd med ett 1/2" NPT eller M20x1,5 gängat hål. Ingången för externa ledare och kablar måste gå via rätt monterade och lämpliga, certifierade och eldfasta anordningar för kabelinföring. För att utföra anslutningen till spolanslutningarna ska du ta bort magnetspolens skydd. Dra av ungefär 150 mm av kabelns yttre isolering och 8 mm av trådarnas isolering. För in kablarna via packboxen och anslut dem till anslutningarna på spolen. Anslut kabelns jordledning till den interna jordanslutningen. Låt kablarna mellan kabelingången och spolen vara något slaka för att undvika överdriven påfrestning på dem. Montera packboxen och spänn elastens kompressionsförslutning så att den sitter åt tätt runt kabeln. När justeringsskruven är bortskruvad kan magnetspolen roteras 360° så att den mest gynnsamma positionen för kabelingången kan väljas. Stäng till skyddskåpan och spänn åt de fyra täckskruvarna ordentligt till angivet vridmoment. Magnetspolens kåpa tillhandahålles med en extern anslutning för jordnings- eller bindningsledare.

VARNING
Den elektriska laddningen måste ligga inom det område som anges på namnskylten. Om det inte går att hålla sig inom det elektriska området för spolens märkdata resulterar detta i skada eller förtida funktionsavbrott för spolen. Det kommer också att upphäva godkännandet av den. Om solenoiden används i en dammig miljö, skall risken för elektrostatisk urladdning undvikas. VARNING: Det är inte tillåtet att låta magnetspolens skydd tas bort av icke auktoriserad personal. Pluggen och hålet i magnetspolens kåpa utgör den noga toleransprövade eldvägen för den eldfasta magnetspolen. När du tar bort eller åter monterar magnetspolens kåpa ska du vara ytterst försiktig med att undvika skador både på pluggen och hålet. De flamhärdiga fogarna är inte avsedda att repareras. Måla inte dessa ytor. Korrosionshämmande fett, t.ex. vaselin eller mineraloljor som har förtjockats med tvål, kan dock appliceras på fogytor före montering. Fettet ska, i förekommande fall, vara av en typ som inte hårdnar med tiden, inte innehåller avdunstande lösningsmedel och inte orsakar korrosion på fogytorna.

SÄRSKILT VILLKOR FÖR SÄKER ANVÄNDNING
Magnetventilen får bara användas inom intervallet för omgivningstemperatur som anges på namnplåten.

SERVICE
För att förhindra möjliga person- eller sakskador ska du inte vidröra magnetspolen. Den kan bli het under normala driftsförhållanden. Om magnetspolens ventil är lätt tillgänglig måste den som monterar tillhandahålla godtycklig skyddsförebyggande kontakt.

UNDERHÅLL
Underhållet beror på servicevillkoren. Periodisk rengöring vars schemaläggning kommer at bero på medel och servicevillkor rekommenderas. Under service bör komponenterna undersökas så att de inte är alltför slitna. En fullständig uppsättning av interna delar finns tillgängliga som reservdelssats. Om det uppstår problem under montering/underhåll eller vid tvivelaktiga fall kontakta Emerson eller dess auktoriserade representant. SE UPP Före service på magnetventilen, slå av strömmen, gör ventilen tryckfri och släpp ut vätskan till ett säkert område. Öppna inte magnetspolen när den nyligen blivit strömförande utan vänta i 35 minuter. Vid byte av skruv nr 1: använd skruvar med en draghållfasthet på minst 700 N/mm². Magnetspolen måste återmonteras fullständigt eftersom kåpa och interna delar kompletterar magnetkretsen. I det fall användaren byter ut delar kan inte den slutliga produktens spårbarhet garanteras av Emerson Felaktig montering kommer att ogiltigförklara godkännandet.

MONTERING/DEMONTERING AV MAGNETSPOLE/VENTIL
Dra åt justeringsskruven, skruva i/ur hela magnetspolen från/i ventilen med hjälp av en hakskruvnyckel.

För ytterligare upplysningar besök vår webbplats på: Emerson.com/ASCO

DIBUJO	RITNING	TEGNING
DESENHO	TEGNING	PIIRUSTUS

SERIES NF/WSNF - MXX
(Global Codification Insertion FN/FS)

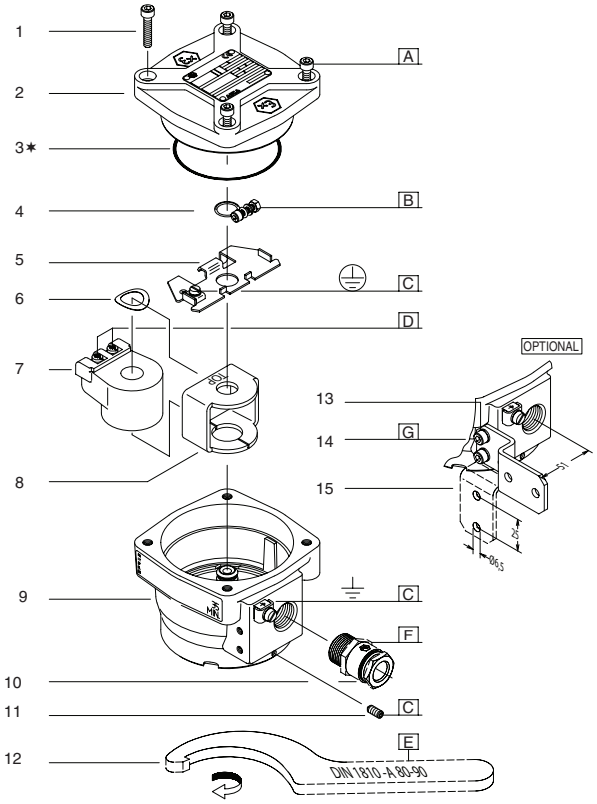

DIBUJO	RITNING	TEGNING
DESENHO	TEGNING	PIIRUSTUS

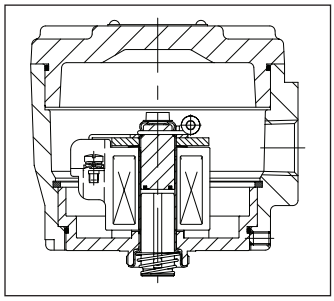

CONEXIÓN / ANSLUTNING / TILKOBLING / CONEXÃO / FORBINDELSE / TILSLUTNING 1/2"NPT
PREFIJO NF/WSNF (INSERCIÓN FN/FS)
FÖRSTAVELSE NF/WSNF (INFOGNING FN/FS)
FORSTAVELSE NF/WSNF (INNSETTING FN/FS)
PREFIXO NF/WSNF (INSERÇÃO FN/FS)
PRÆFIKS NF/WSNF (INDSÆTTELSE FN/FS)
ETULIITE NF/WSNF (LISÄYS FN/FS)

CONEXIÓN / ANSLUTNING / TILKOBLING / CONEXÃO / FORBINDELSE / TILSLUTNING M20x1,5
PREFIJO NFET/WSNFET (INSERCIÓN FT/FU)
FÖRSTAVELSE NFET/WSNFET (INFOGNING FT/FU)
FORSTAVELSE NFET/WSNFET (INNSETTING FT/FU)
PREFIXO NFET/WSNFET (INSERÇÃO FT/FU)
PRÆFIKS NFET/WSNFET (INDSÆTTELSE FT/FU)
ETULIITE NFET/WSNFET (LISÄYS FT/FU)

ES	✶	Incluido en Kit de recambio
SE	✶	Levereras med reservdelssats
NO	✶	Leveres som en del av reservedelssettet
PT	✶	Fornecido no kit de peças sobresselentes
DK	✶	Leveres i reservedelssættet
FI	✶	Toimitetaan varaosasarjan mukana

TORQUE CHART

A	7±0,5	62±5
B	1,5±0,2	12±2
C	1±0,2	8±2
D	0,5±0,1	4±1
E	20±3	175±25
F	15±2	135±15
G	4±0,5	35±5
ITEMS	**NEWTON.METRES**	**INCH.POUNDS**

ES DESCRIPCION
1. Tornillo
2. Cubierta
3. Junta
4. Clip
5. Placa
6. Arandela, resorte
7. Bobina
8. Yugo
9. Capot metálico
10. Entrada del cable
11. Tornillo del conjunto
12. Llave con ganchos para tuercas cilíndricas
13. Arandela resorte (2x)
14. Tornillo (2x)
15. Soporte de montaje

SE BESKRIVNING
1. Skruv
2. Skydd
3. O-ring
4. Klämma
5. Plåt
6. Packning, fjäder
7. Spole
8. Bygel
9. Kåpa
10. Kabelingång
11. Ställskruv
12. Haknyckel
13. Packning, fjäder (2x)
14. Skruv (2x)
15. Monterings vinkel

NO BESKRIVELSE
1. Skrue
2. Deksel
3. O-ring
4. Klemme
5. Plate
6. Skive, fjær
7. Spole
8. Åkmagnet
9. Hus
10. Kabelinnføring
11. Justeringsskrue
12. Hakenøkkel
13. Skive, fjær (2x)
14. Skrue (2x)
15. Monteringsbrakett

PT DESCRIÇÃO
1. Parafuso
2. Tampa
3. Anel
4. Braçadeira
5. Placa
6. Anilha, mola
7. Bobina
8. Engate
9. Invólucro
10. Entrada do cabo
11. Parafuso de fixação
12. Chave para porcas entalhadas
13. Anilha, mola (2x)
14. Parafuso (2x)
15. Elemento de fixação

DK BESKRIVELSE
1. Skrue
2. Låg
3. O-ring
4. Klemme
5. Plade
6. Fjeder skive
7. Spole
8. Magnet kappe
9. Hus
10. Kabelindgang
11. Stillesskrue
12. Fast hagenøgle
13. Spændskive, fjeder (2x)
14. Skrue(2x)
15. Monterings beslag

FI KUVAUS
1. Ruuvi
2. Kansi
3. O-rengas
4. Pidike
5. Levy
6. Aluslaatta, jousi
7. Käämi
8. Kuori
9. Kotelo
10. Kaapelin sisäänvienti
11. Kiristysruuvi
12. Vääntötyökalu
13. Aluslaatta, jousi (2x)
14. Ruuvi (2x)
15. Kinnityslevy

INSTALLASJONS- OG VEDLIKEHOLDSINSTRUKSER
Eksplosjonssikker spoleoperatør
NF/WSNF - MXX (Global Kodifisering innsetting FN/FS)

NO

GENERELT
Denne installasjons- og vedlikeholdsinstruksen for spolen er et generelt tillegg til den særskilte installasjons- og vedlikeholdsinstruksen for ventilen. Identifikasjon gjøres gjennom forstavelsen NF/WSNF foran katalognummeret (FN/FS innsetting til global kodifisering). Bruk bestandig begge installasjons- og vedlikeholdsinstrukser for installasjon og vedlikehold av magnetventilen.

BESKRIVELSE
Solenoideventiler er utformet i samsvar med vedlegg II av det europeiske direktivet 2014/34/EU og IECEx 02. EC-type undersøkelsessertifikat LCIE 00ATEX6008X og IECEx LCI 07.0015X er i samsvar med internasjonale og europeiske standarder :

ATEX	IECEx
EN ISO 80079-36	
EN ISO 80079-37	
EN 60079-0	IEC 60079-0
EN 60079-1	IEC 60079-1
EN 60079-31	IEC 60079-31

Klassifisering:
II 2G Ex db IIC T* Gb
II 2D Ex tb IIIC T** Db IP66/67.

INSTALLERING
ASCO™-komponenter er kun beregnet på bruk innenfor de tekniske karakteregenskapene som er spesifisert på navneplaten. Endringer i utstyret er kun tillatt etter rådføring med produsenten eller dennes representant. Disse spoleventiler er beregnet på installasjon i potensielle eksplosive atmosfærer, gruppe IIA/IIIA-, IIB/IIIB- eller IIC/IIIC gass, damp, dis eller støv (Gruppe G/D, kategori 2). Overflatetemperaturklassifikasjonen avhenger av spenningen og av temperaturen i omgivelsene som angitt på navneplaten. Avhengig av temperaturen i omgivelsene og spenningen må det brukes en varmebestandig kabel som egner seg for temperaturen som indikert på navneplaten.

ELEKTRISK INSTALLASJON
Det elektriske opplegget må imøtekomme lokale og nasjonale regler for eksplosjonssikkert utstyr. For inngangen for kabel/ledningsrør er skapet utstyrt med et 1/2" NPT eller M20x1,5 gjenget hull. Inngang for eksterne ledninger og kabler må gå gjennom forsvarlig installerte, egnede og autorisert eksplosjonssikre kabelinnføringsinnretninger. Fjern spoledekslet for å koble til koblingsterminalene på spolen. Fjern ca. 150 mm av den ytre isolasjonen på kabelen og 8 mm av isolasjonen på ledningene. Sett inn ledningene gjennom kabelpakningen og koble ledningene til terminalene på spolen. Koble kabelens jordledning til den interne jordkontakten. La det være litt slakk i ledningene mellom kabelinnføringen og spolen for å unngå overdreven belastning på ledningene. Sett sammen kabelpakningen og stram til kompresjonspakningen av elastomer slik at den sitter tett rundt kabelen. Når justeringsskruen skrus ut kan spolen roteres 360° slik at du kan velge den mest fordelaktige stillingen for kabelinnføringen. Lukk skapet og stram til de 4 dekselskruene forsvarlig til det indikerte momentet. Spolehuset er utstyrt med en ekstern tilkoblingsmulighet for en jordet leder.

FORSIKTIG
Elektrisk belastning må være innenfor området angitt på navneplanten. Å ikke holde seg innenfor den elektriske rekkevidden for klassifiseringsresultatene for spolen fører til skade på eller for tidlig svikt i spolen. Det vil også gjøre godkjennelsen ugyldig. Dersom solenoiden er brukt i et støvete miljø, skal risikoen for elektrostatisk utladning unngås. ADVARSEL: Ikke-autorisert personale har ikke tillatelse til å ta av spoledekslet. Pluggen på spoledekslet og boringen i spolehuset utgjør en flammevei for den eksplosjonssikre spolen og har trange toleransegrenser. Når man fjerner eller setter sammen igjen spoledekslet, må man være ytterst nøye med å unngå skade på enten proppen eller boret. De brannsikre skjøter skal ikke repareres. Disse overflatene må ikke males. Imidlertid kan korrosjonshemmende fett, slik som petrolatum eller såpe-fortykkende mineraloljer påføres på skjøtens overflater før montering. Hvis fett brukes skal det være av en type som ikke herdes over tid, som ikke inneholder et løsemiddel som fordamper og som ikke medfører rustdannelse på skjøtens overflater.

SPESIELLE VILKÅR FOR SIKKER BRUK
Magnetventilen skal bare brukes med områdets omgivelsestemperatur som angitt på navneplaten

SERVICE
For å forhindre muligheten for skade på personer eller eiendom bør spolen ikke berøres. Den kan bli varm under normale driftsforhold. Hvis magnetventilen er lett tilgjengelig må installatøren sette opp vern som forhindrer tilfeldig kontakt.

VEDLIKEHOLD
Vedlikehold avhenger av serviceforholdene. Periodisk rengjøring anbefales. Tidspunktene for dette vil avhenge av midlene som brukes og serviceforholdene. Under service bør komponenter undersøkes for overdreven slitasje. Et fullstendig sett med interne deler er tilgjengelig som et reservedelssett. Hvis det oppstår et problem under installasjon/vedlikehold eller hvis du er i tvil må du ikke nøle med å ta kontakt med Emerson eller dennes autoriserte representanter. FORSIKTIG: Før magnetventilen får service må elektrisiteten slås av og ventilen trykkavlastes og tømmes for væske til et trygt område. Spolen må ikke åpnes når den nettop er blitt energisert. Utsett åpningen i 35 minutter. Spolen må settes fullstendig i sammen igjen da huset og de interne delene fullfører den magnetiske kretsen. Ved utbytte av skrue nr. 1: bruk kun skruer med minimum spenningsstyrke av 700 N/mm². Hvis brukeren bruker erstatningsdeler kan sporbarheten til det endelige produktet ikke garanteres av Emerson. Feilmontering vil gjøre godkjenningen ugyldig.

MONTERING OG DEMONTERING AV SOLENOIDEN/ VENTILEN
Stram til justeringsskruen, skru hele spolen (av)/på ventilen ved hjelp av en hakenøkkel.

Besøk vårt nettsted for ytterligere informasjon: Emerson.com/ASCO

INSTRUÇÕES DE INSTALAÇÃO E MANUTENÇÃO
Solenóide à prova de fogo
NF/WSNF - MXX (Codificação Global Inserção FN/FS)

PT

GENERALIDADES
Estas instruções de instalação e manutenção do solenóide são um suplemento geral à folha de I&M específica para a válvula. A identificação é efectuada acrescentando o prefixo NF/WSNF ao código de catálogo (inserção FN/FS de codificação global). Utilize sempre ambas as folhas de I&M para a instalação e manutenção da válvula solenóide.

DESCRIÇÃO
As válvulas solenóides foram concebidas de acordo com o anexo II da directiva europeia 2014/34/EU e IECEx 02. O certificado de exame de tipo CE LCIE 00ATEX 6008X e o certificado IECEx LCI 07.0015X estão em conformidade com as normais europeias e internacionais :

ATEX	IECEx
EN ISO 80079-36	
EN ISO 80079-37	
EN 60079-0	IEC 60079-0
EN 60079-1	IEC 60079-1
EN 60079-31	IEC 60079-31

Classificação:
II 2G Ex db IIC T* Gb
II 2D Ex tb IIIC T** Db IP66/67.

INSTALAÇÃO
Os componentes da ASCO™ devem ser utilizados apenas de acordo com as características técnicas especificadas na placa de identificação. Alterações ao equipamento são apenas permitidas após comunicação ao fabricante ou ao seu representante. Estes válvulas solenóides foram concebidos para a respectiva instalação em ambientes potencialmente explosivos, Grupos de gases, vapores, mistos ou pós IIA/IIIA, IIB/IIIB ou IIC/IIIC (Grupo G/D, categoria 2). A classificação de temperatura da superfície dependem da tensão e da temperatura ambiente especificadas na placa de identificação. Dependendo da temperatura ambiente/voltagem, deve ser utilizado um cabo resistente ao calor, adequado à temperatura especificada na placa de identificação.

INSTALAÇÃO ELÉCTRICA
Os fios eléctricos devem estar em conformidade com os regulamentos locais e nacionais sobre equipamento à prova de explosão. Para a entrada do cabo/conduta, o invólucro tem um orifício roscado de 1/2" NPT ou M20x1,5. A entrada de condutores e cabos externos deve ser adequadamente instalada e compatível com dispositivos de entrada de cabos à prova de fogo certificados. Para efectuar a ligação aos terminais da bobina, remova a tampa do solenóide. Retire cerca de 150 mm de isolamento externo do cabo e 8 mm do isolamento dos condutores. Introduza os fios pelo bucim e pelo orifício de entrada de cabo e ligue os fios aos terminais da bobina. Ligue o fio de terra do cabo ao terminal terra interno. Mantenha alguma folga nos condutores entre a entrada do cabo e a bobina para evitar uma tensão excessiva dos condutores. Monte o bucim e aperte o vedante elastómero de compressão para que este fique bem apertado à volta do cabo. Quando o parafuso de fixação é desapertado, o solenóide pode ser rodado 360° para seleccionar a posição mais favorável à entrada do cabo. Feche o invólucro e aperte os 4 parafusos da tampa à pressão indicada. O invólucro do solenóide inclui uma ligação externa para um condutor de terra ou de ligação.

PRECAUÇÃO
A carga eléctrica deve estar dentro dos valores indicados na placa de identificação. O não cumprimento destes valores pode danificar ou causar falhas na bobina. Também invalidará a garantia. Se a electroválvula for utilizada em ambiente poeirento, então o risco de carga electroestática deve ser evitado. AVISO: Não é permitida a remoção da tampa do solenóide por pessoal não autorizado. A saliência da tampa do solenóide e o encaixe no invólucro do solenóide constituem a passagem do fogo mais tolerianciada do solenóide à prova de fogo. Sempre que remover ou voltar a colocar a tampa do solenóide, deve ter bastante cuidado para evitar quaisquer danos quer na saliência quer no encaixe. As juntas antideflagrantes não estão destinadas a serem reparadas. Não pinte estas superfícies. No entanto, o lubrificante de inibição de corrosão, tal como a gelatina de petróleo ou os óleos minerais espessados através de sabão, pode ser aplicado nas superfícies das juntas antes da montagem. O lubrificante, se aplicado, deve ser de um tipo que não endureça com o passar do tempo, que não contenha solventes que evaporem e que não cause a corrosão das superfícies das juntas.

CONDIÇÃO ESPECIAL PARA UTILIZAÇÃO SEGURA
Só pode utilizar a válvula solenóide no intervalo de temperatura ambiente indicado na placa de identificação

FUNCIONAMENTO
Para evitar a possibilidade de lesões corporais ou danos no material, não toque no solenóide. Pode ficar quente em condições normais de funcionamento. Caso a válvula solenóide possa ser facilmente acedida, o instalador deve utilizar equipamento de protecção para evitar qualquer contacto acidental.

MANUTENÇÃO
A manutenção depende das condições de funcionamento. Recomenda-se uma limpeza periódica, cujo intervalo dependerá dos meios e condições de funcionamento. Durante a manutenção, os componentes deverão ser observados quanto ao possível desgaste excessivo. Está disponível um conjunto completo de peças internas como um kit de peças sobresselentes. Caso surja qualquer problema durante a instalação/manutenção ou no caso de dúvidas, contacte a Emerson ou um representante autorizado. PRECAUÇÃO: Antes de efectuar a manutenção da válvula solenóide, desligue a corrente, despressurize a válvula e drene o fluido para uma área segura. Não abra o solenóide imediatamente após ter sido desligado, aguarde 35 minutos antes de abrir. O solenóide deve ser completamente montado uma vez que o invólucro e as peças internas completam o circuito magnético. Na substituição do parafuso n.º 1: utilize apenas parafusos com a resistência mínima à tracção de 700 N/mm². No caso de quaisquer substituições de peças pelo utilizador, o funcionamento do produto final não pode ser garantido pela Emerson. Uma má montagem invalidará a garantia.

(DES)MONTAGEM DA VÁLVULA/SOLENÓIDE
Aperte o parafuso de fixação, (des)aperte o solenóide (da)/na válvula através de uma chave para porcas entalhadas.

Para mais informações, visite a seguinte página na Internet: Emerson.com/ASCO

INSTALLATIONS- OG VEDLIGEHOLDELSESINSTRUKTIONER
Flammesikker magnetoperator
NF/WSNF - MXX (Global Kodning indsættelse FN/FS)

DK

GENERELT
Dette installations- og vedligeholdelsesinstruktionsblad til magneten er et generelt supplement til det specielle I&M-blad til ventilen. Identifikationen sker ved, at man sætter NF/WSNF foran katalognummeret (FN/FS indsættelse til global kodning). Brug altid begge I&M-blad ved installation og vedligeholdelse af magnetventilen.

BESKRIVELSE
Magnetventilerne er konstrueret i overensstemmelse med Tillæg II i det europæiske direktiv 2014/34/EU og IECEx 02. Undersøgelsescertifikat af EF-typen LCIE 00ATEX6008X og IECEx LCI 07.0015X er i overensstemmelse med de internationale og europæiske standarder:

ATEX	IECEx
EN ISO 80079-36	
EN ISO 80079-37	
EN 60079-0	IEC 60079-0
EN 60079-1	IEC 60079-1
EN 60079-31	IEC 60079-31

Klassifikation:
II 2G Ex db IIC T* Gb
II 2D Ex tb IIIC T** Db IP66/67.

INSTALLATION
ASCO™-komponenter er beregnet til kun at blive brugt inden for de tekniske karakteristika, der er specificeret på fabriksskiltet. Ændringer af udstyret er kun tilladt, efter at man har rådført sig med producenten eller dennes repræsentant. Følgende magnetspoleventilerne er beregnet til installation i potentielt eksplosive atmosfærer, dvs. gruppe IIA/IIIA-, IIB/IIIB- eller IIC/IIIC-gasser, dampe, dug eller støv (gruppe G/D, kategori 2). Overfladetemperaturerne klassifikation afhænger af watt og omgivende temperatur, der er angivet på fabriksskiltet. Afhængigt af den omgivende temperatur/watt skal man benytte et varmebestandigt kabel, som er passende til den temperatur, der er angivet på fabriksskiltet.

ELEKTRISK INSTALLATION
Ledningsføringen skal overholde lokale og nationale regulativer vedrørende eksplosionssikkert udstyr. Til kabel- eller ledningsindgangen er afdækningen forsynet med et 1/2" NPT-hul eller M20x1,5 med gevind. Eksterne lederes og kablers indgang skal gå gennem korrekt installerede og velegnede, certificerede flammesikre kabelindgangsenheder. Hvis du ønsker at skabe forbindelse til spoleklemmerne, skal du fjerne magnetlåget. Afisoler kablets yderste isolering ca. 150 mm ned, og afisoler ledningsisoleringen ca. 8 mm ned. Indsæt ledningerne gennem kabelafslutningen, og forbind ledningerne med spolens poler. Tilslut kablets jordledning til den indvendige jordklemme. Hold ledningerne slappe mellem kabelindgangen og spolen for at undgå, at ledningerne strammes for meget. Saml kabelafslutningen, og stram elastomer-kompressionspakningen, så den sidder stramt omkring kablet. Når stilleskruen er løsnet, kan du rotere magneten 360° for at vælge den mest favorable position for kabelindgangen. Luk afdækningen, og stram de fire lågskruer fast, til det angivne strømningsmoment er nået. Magnethuset leveres med en ekstern tilslutningsfacilitet til en jordet eller udligningsleder.

FORSIGTIG
Den elektriske belastning skal være inden for det område, der er angivet på fabriksskiltet. Hvis den ikke holder sig inden for det elektriske område for den pågældende spoletype, kan det resultere i beskadigelse eller for tidligt svigt af spolen. Det vil desuden ugyldiggøre godkendelsen. Hvis magnet spolen anvendes i et støvet miljø, skal risikoen for statisk elektricitet undgås. ADVARSEL: Det er ikke tilladt for uautoriseret personale at fjerne magnetlåget. Magnetlågets tap og borehullet i magnethuset udgør en tæt tolerancesat flammebane på den flammesikre magnet. Ved af- eller påmontering af magnetlåget skal der udvises stor omhu for at undgå beskadigelse af enten tappen eller borehullet. De flammebestandige forbindelser er ikke beregnet til at blive repareret. Disse overflader må ikke males. Korrosionshæmmende fedt, som f.eks. petrolatum eller sæbefortykkede mineralolier, kan dog påføres forbindelsernes overflader før monteringen. Hvis der anvendes en sådan form for fedt, skal det være af en type, der ikke hærder med alderen, der ikke indeholder et fordampende opløsningsmiddel, og som ikke forårsager korrosion af forbindelsernes overflader.

SÆRLIGE KRAV TIL SIKKER BRUG
Magnetventilen må kun anvendes i det omgivende temperaturområde, der er angivet på fabriksskiltet.

SERVICE
For at forhindre risikoen for person- og tingskader, ved ikke at berøre magneten. Den kan blive varm under normale driftsforhold. Hvis magnetventilen er let at få adgang til, skal den person, der installerer, sørge for at beskytte sig for at undgå utilsigtet kontakt.

VEDLIGEHOLDELSE
Vedligeholdelse afhænger af servicebetingelserne. Regelmæssig rengøring kan anbefales, og tidsintervallet af denne vil afhænge af medie- og servicebetingelserne. Under servicering skal komponenterne undersøges for slidtage. Et komplet sæt af de indvendige dele fås som reservedelssæt. Hvis der opstår et problem under installation eller vedligeholdelse eller i tvivlstilfælde, kontakt da venligst Emerson eller en af de autoriserede repræsentanter. FORSIGTIG: Før magnetventilen serviceres, skal strømmen afbrydes, trykket tages af ventilen og væsken udluftes til et sikkert område. Åbn ikke magneten, hvis den lige har været aktiveret. Vent med at åbne den, til der er gået 35 minutter. Magneten skal samles helt igen, da huset og de indre dele fuldender det magnetiske kredsløb. Ved udskiftning af skrue nr. 1: brug kun skruer med en mindste brudstyrke på 700 N7 mm². I tilfælde af, at en af reservedelene er udskiftet af brugeren, kan sporbarheden i det endelige produkt ikke garanteres af Emerson. Ukorrekt samling vil ugyldiggøre godkendelsen.

(AF)MONTERING AF MAGNET/VENTIL
Stram stilleskruen, stram/løs hele magneten til/fra ventilen ved hjælp af en fast hagenøgle.

Hvis du ønsker yderligere oplysninger, bedes du besøge vores Internet-adresse: Emerson.com/ASCO

ASENNUS- JA HUOLTO-OHJEET
Räjähdyspaineen kestävä solenoidikäyttölaite
NF/WSNF - MXX (maailmanlaajuiseen kodifiointiin FN/FS-lisäys)

FI

YLEISTÄ
Tämä solenoidin asennus- ja huolto-ohje on yleinen lisä venttiilin erityiseen asennus- ja huolto-ohjeeseen. Tunnistus tapahtuu luettelonumeron edessä olevalla etuliitteellä NF/WSNF (FN/FS-lisäys maailmanlaajuiseen kodifiointiin). Solenoidiventtiilin asennuksen ja huollon yhteydessä on aina käytettävä kumpaakin käyttö- ja huolto-ohjetta.

KUVAUS
Solenoidiventtiilit on suunniteltu Euroopan direktiivin 2014/34/EU tai IECEx 02 liitteen II mukaisesti. EY-tyyppinen direktiivisertifikaatti LCIE 00ATEX6008X ja IECEx LCI 07.0015X ovat kansainvälisten ja Euroopan standardienmukaiset:

ATEX	IECEx
EN ISO 80079-36	
EN ISO 80079-37	
EN 60079-0	IEC 60079-0
EN 60079-1	IEC 60079-1
EN 60079-31	IEC 60079-31

Luokitus:
II 2G Ex db IIC T* Gb
II 2D Ex tb IIIC T** Db IP66/67.

ASENNUS
ASCO™-osat on tarkoitettu käytettäväksi ainoastaan tyyppikilvessä määriteltyjen teknisten ominaisuuksien puitteissa. Laitteisiin tehtävät muutokset ovat sallittuja ainoastaan sen jälkeen, kun niistä on sovittu valmistajan tai edustajana kanssa. Magneettiventtiiliton tarkoitettu asennettaviksi paikkoihin, joissa on mahdollisesti räjähtäviä kaasuseoksia, ryhmän I IIA/IIIA , IIB/IIIB tai IIC/IIIC kaasuja, huuruja, sumuja tai pölyjä (ryhmä G/D, luokka 2). Pintalämpötilaluokitus riippuu tyyppikilvessä mainituista wattimäärästä ja ympäristölämpötilasta. Ympäristölämpötilasta/wattimäärästä riippuen on käytettävä tyyppikilvessä mainitun mukaiseen lämpötilaan sopivaa kuumuuttakestävää kaapelia.

SÄHKÖASENNUS
Johdotuksen on täytettävä paikalliset ja kansalliset räjähdyssuojattuja laitteita koskevat määräykset. Kotelossa on 1/2" NPT tai M20x1,5 kierteellä varustettu reikä kaapelin/kaapelijohdon sisäänviemistä varten. Ulkopuolisten johtimien ja kaapelien sisäänvienti on tehtävä oikein asennetuilla, sopivilla, tyyppihyväksytyillä kaapelien sisäänvientilaitteilla Käämikytkentöjen tekemiseksi on solenoidin kansi poistettava. Ota kaapelin ulointa eristettä pois noin 150 mm:n matkalta ja johtojen eristettä noin 8 mm:n matkalta. Työnnä johdot kaapelin tiivisterenkaan läpi ja liitä ne käämin liittimiin. Liitä kaapelin maajohto sisäiseen maadoitusliittimeen. Jätä johtoon jonkin verran löysää kaapelin sisäántulon ja käämin väliin, jotteivät ne kiristy liikaa. Kokoa kaapelin tiivisterengas ja kiristä elastomeeristä tehty puristustiiviste tiivisti kaapelin ympärille. Kaapelin sisäänviennille voidaan valita sopivin asento avaamalla kiristysruuvia, jolloin solenoidia voidaan kääntää 360°. Sulje kotelo ja kiristä 4 kansiruuvia määritettyyn tiukkuuteen. Solenoidin kotelossa on ulkopuolinen liitäntävalmius maadoitus- tai liitosjohtimelle.

VAROITUS
Sähkökuorman on oltava tyyppikilvessä mainittujen rajojen puitteissa. Mikäli ei pysytä käämin sähköisten rajojen puitteissa, voi käämi vaurioitua tai vioittua ennenaikaisesti. Se mitätöi myös hyväksynnän. Jos solenoidia käytetään pölyisessä ympäristössä, sähköstaattisen purkauksen riskiä on vältettävä. VAROITUS: Asiaankuulumattomat eivät saa poistaa solenoidin kantta. Solenoidin kannen tulppa ja solenoidin kotelossa oleva reikä muodostavat räjähdyspaineen kestävän solenoidin tiukalla toleranssilla varustetun tulen kulkuaukon. Erityisen suurta varovaisuutta on noudatettava solenoidin kantta irrotettaessa tai koottaessa, etteivät tulppa eikä reikä vahingoitu. Tulenkestäviä liitoksia ei ole tarkoitus korjata. Näitä pintoja ei saa maalata. Syöpymistä estävää rasvaa, kuten vaseliinia tai saippualla sakeutettuja mineraaliöljyjä, voi kuitenkin levittää liitospinnoille ennen kokoonpanoa. Mikäli rasvaa käytetään, on sen oltava sellaista, ettei se kovene ikääntyessään, sisällä haihtuvaa liuotinta tai aiheuta liitospintojen syöpymistä.

TURVALLISET KÄYTTÖOLOSUHTEET
Solenoidiventtiilillä voi käyttää ainoastaan tyyppikilvessä mainitulla ympäristölämpötila-alueella

KÄYTTÖ
Älä koske solenoidiin välttääksesi mahdolliset henkilö- tai omaisuusvahingot. Solenoidi voi olla kuuma normaaleissa käyttöolosuhteissa. Mikäli solenoidiventtiiliin pääsee helposti käsiksi, on asentajan laitettava suoja satunnaisten kosketusten estämiseksi.

HUOLTO
Huolto riippuu käyttöolosuhteista. Säännöllinen puhdistaminen, jonka ajoitus riippuu väliaineista ja käyttöolosuhteista, on suositeltavaa. Huollon yhteydessä on osat syytä tarkastaa, etteivät ne ole liian kuluneet. Varaosasarjana on saatavan täydellinen sarja sisäosia. Mikäli asennuksen/huollon yhteydessä tulee ongelmia tai mikäli olet epävarma, ota yhteys Emersoniin tai valtuutettuun edustajaan. VAROITUS Ennen solenoidiventtiilin huoltoa katkaise sähkö, vapauta venttiilissä oleva paine ja laske neste turvalliseen paikkaan. Älä avaa solenoidia jos siihen on johdettu jännitettä vasta vähän aikaa sitten, odota ainakin 35 minuuttia. Solenoidi on koottava täydellisesti uudelleen koska kotelo ja sisäosat muodostavat yhdessä magneettipiirin. Ruuvin nro 1 vaihdossa: käytä ainoastaan ruuveja, joiden minimi vetolujuus on 700 N/mm². Mikäli käyttäjä on vaihtanut yhdenkään osan, ei Emerson voi taata lopputuotteen jäljitettävyyttä. Väärä kokoaminen mitätöi hyväksynnän.

SOLENOIDIN/VENTTIILIN KOKAMINEN/PURKAMINEN
Kiristä kiristysruuvi, ruuvaa koko solenoidi venttiiliin/venttiilistä irti haka-avaimella.

Lisätietoja löytyy internetsivultamme: Emerson.com/ASCO

NÁVOD K INSTALACI A ÚDRŽBĚ
Solenoidový ovládač v nevýbušném provedení
NF/WSNF - MXX (Globálním Kodifikaci Vložení FN/FS)

CZ

VŠEOBECNĚ
Tento návod k instalaci a údržbě solenoidu je všeobecným doplňkem návodu k instalaci a údržbě konkrétního ventilu. Identifikace je provedena předponou NF/WSNF ke katalogovému číslu (vložení FN/FS v globálním kodifikaci). Při instalaci a údržbě solenoidového ventilu používejte vždy oba listy s návody.

POPIS
Elektromagnetické ventily jsou zkonstruovány podle Dodatku II Směrnice 2014/34/EU a IECEx 02. Certifikát typové zkoušky EC LCIE 00ATEX6008X a IECEx LCI 07.0015X vyhovují mezinárodním a evropským normám:

ATEX	IECEx
EN ISO 80079-36	
EN ISO 80079-37	
EN 60079-0	IEC 60079-0
EN 60079-1	IEC 60079-1
EN 60079-31	IEC 60079-31

Klasifikace:
II 2G Ex db IIC T* Gb
II 2D Ex tb IIIC T** Db IP66/67.

INSTALACE
Komponenty ASCO™ jsou určeny pro použití pouze v rámci technických parametrů uvedených na typovém štítku. Změny zařízení jsou povoleny pouze po konzultaci s výrobcem nebo jeho zástupcem. Tyto solenoidové ventily jsou určeny pro instalaci v potenciálně výbušných prostředích třídy IIA/IIIA, IIB/IIIB nebo IIC /IIIC obsahujících plyny, výpary, mlhy nebo prach (skupina G/D, kategorie 2). Klasifikace povrchové teploty závisí na příkonu a okolní teplotě, které jsou uvedeny na typovém štítku. V závislosti na okolní teplotě/příkonu se musí použít žárovzdorný kabel vhodný pro teplotu, která je uvedena na typovém štítku.

ELEKTRICKÁ INSTALACE
Elektrická instalace musí vyhovovat místním a státním předpisům pro zařízení v nevýbušném provedení. Pro vstup kabelu/potrubí je připraveno pouzdro se závitovým otvorem 1/2" NPT nebo M20x1,5. Vstup venkovních vodičů a kabelů musí být proveden pomocí řádně nainstalovaných a náležitě schválených žárovzdorných kabelových průchodek. Aby bylo možno provést připojení ke svorkám cívky, odstraňte kryt solenoidu. Stáhněte asi 150 mm vnější izolace kabelu a 8 mm izolace z vodičů. Protáhněte dráty kabelovým hrdlem a připojte je ke svorkám cívky. Připojte zemnicí vodič kabelu k vnitřní zemnicí svorce. Ponechejte vodičům určitou volnost mezi kabelovou průchodkou a cívkou, aby se zabránilo jejich nadměrnému napnutí. Smontujte kabelové hrdlo a utáhněte tlakové těsnění z eleastomeru tak, aby těsně přilehlo okolo kabelu. Po odšroubování stavěcího šroubu je solenoidem možno otáčet o 360° a vybrat nejvýhodnější polohu pro vstup kabelu. Uzavřete pouzdro a bezpečně utáhněte 4 šrouby krytu uvedeným momentem. Plášť solenoidu je opatřen vnějším připojným místem pro zemnicí nebo propojovací vodič.

UPOZORNĚNÍ
Elektrická zátěž musí být v rozsahu uvedeném na typovém štítku. Nedodržení rozsahu elektrické zatížitelnosti cívky vede k poškození nebo předčasnému selhání cívky. Také osvědčení se pak stane neplatným. Pokud Solenoidové ventily jsou používány v prašném prostředí, je riziko vzniku elektrostatického náboje je nutno se vyvarovat. VÝSTRAHA: Není povoleno, aby kryt solenoidu odstraňovala nepovolaná osoba. Čep víka solenoidu a otvor v plášti určují úzce vymezenou dráhu elektrického oblouku solenoidu v nevýbušném provedení. Při snímání nebo opětné montáži víka solenoidu je třeba věnovat maximální péči tomu, aby se zabránilo poškození čepu nebo otvoru. Ohnivzdorné spoje nemají být opravovány. Tyto povrchy nenatírejte. Nicméně, antikorozní maziva, jako jsou vazelína nebo mýdlem zahuštěné minerální oleje, mohou být před montáží aplikovány na společné plochy. Mazivo, pokud se použije, musí být takového typu, který v důsledku stárnutí neztvrdne, neobsahuje rozpouštědla, která se odpařují, a nezpůsobuje korozi povrchů kloubů.

ZVLÁŠTNÍ PODMÍNKY PRO BEZPEČNÉ POUŽITÍ
Aby se zabránilo možnosti úrazu osob nebo poškození majetku, nedotýkejte se solenoidu. I za normálních provozních podmínek se solenoid může silně zahřát. Pokud je solenoidový ventil snadno přístupný, musí montér zajistit ochranu před náhodným kontaktem.

PROVOZ
Aby se zabránilo možnosti úrazu osob nebo poškození majetku, nedotýkejte se solenoidu. I za normálních provozních podmínek se solenoid může silně zahřát. Pokud je solenoidový ventil snadno přístupný, musí montér zajistit ochranu před náhodným kontaktem.

ÚDRŽBA
Údržba závisí na provozních podmínkách. Doporučuje se pravidelné čištění, jehož intervaly závisí na médiích a provozních podmínkách. V rámci údržby by měla být prováděna kontrola nadměrného opotřebení součástí. Kompletní sada vnitřních dílů je k dispozici jako sada náhradních dílů. Dojde-li během instalace/údržby k problémům nebo ke vzniku pochybností, kontaktujte firmu Emerson nebo autorizovaného zástupce. UPOZORNĚNÍ: Před zahájením servisních prací na solenoidového ventilu vypněte elektrický přívod, odtlakujte ventil a odvzdušněte kapalinu do bezpečného prostoru. Pokud byl solenoid nedávno vybuzen, vyčkejte s jeho otevřením nejméně 35 minut. Výměna šroubu č. 1: používejte pouze šrouby s min. pevností v tahu 700 N/mm². Solenoid musí být znovu zcela smontován, protože plášť a vnitřní díly tvoří magnetický obvod. V případě, že uživatel provede výměnu jakýchkoli dílů, nemůže Emerson zaručit dohledatelnost konečného výrobku. Nesprávně provedená montáž způsobí zánik platnosti osvědčení.

(DE)MONTÁŽ SOLENOIDU/VENTILU
Utáhněte stavěcí šroub, (vy)zašroubujte kompletní solenoid (z)/do ventilu pomocí hákového klíče.

Další informace získáte na našich internetových stránkách: Emerson.com/ASCO

INSTRUKCJA MONTAŻU I KONSERWACJI
sterowania ognioodpornego solenoidu
NF/WSNF - MXX (Globalnej Kodyfikacji Wkładanie FN/FS)

PL

INFORMACJE OGÓLNE
Niniejsza instrukcja montażu i konserwacji solenoidu stanowi ogólne uzupełnienie szczegółowej instrukcji montażu i konserwacji zaworu. Oznaczenie tworzy się, umieszczając przedrostek NF/WSNF przed numerem katalogowym (wkładanie FN/FS w globalnej kodyfikacji). Podczas montażu i konserwacji zaworu elektromagnetycznego zawsze należy używać obu instrukcji.

OPIS
Zawory elektromagnetyczne zostały zaprojektowane zgodnie z aneksem II dyrektywy europejskiej 2014/34/EU oraz IECEx 02. Certyfikat badawczy typu EC LCIE 00ATEX6008X oraz certyfikat IECEx LCI 07.0015X są zgodne z międzynarodowymi i europejskimi normami:

ATEX	IECEx
EN ISO 80079-36	
EN ISO 80079-37	
EN 60079-0	IEC 60079-0
EN 60079-1	IEC 60079-1
EN 60079-31	IEC 60079-31

Klasyfikacja:
II 2G Ex db IIC T* Gb
II 2D Ex tb IIIC T** Db IP66/67.

MONTAŻ
Podzespoły firmy ASCO™ należy stosować tylko w zakresie parametrów technicznych podanych na tabliczce znamionowej. Zmiany w budowie urządzenia są dozwolone dopiero po skonsultowaniu ich z producentem lub jego przedstawicielem. Opisywane zawory elektromagnetyczne są przeznaczone do montażu w środowiskach zagrożonych wybuchem, w miejscach występowania gazów, oparów, mgieł lub pyłów Grupy IIA/IIIA, IIB/IIIB lub IIC/IIIC, (Grupa G/D, kategoria 2). Klasyfikacja temperatury powierzchni zależy od mocy w watach i temperatury otoczenia, podanych na tabliczce znamionowej. W zależności od tych parametrów należy zastosować kabel odporny na działanie wysokich temperatur, podanych na tabliczce znamionowej.

INSTALACJA ELEKTRYCZNA
Okablowanie powinno być zgodne z lokalnymi i krajowymi przepisami dotyczącymi urządzeń przeciwwybuchowych. Funkcję wlotu/kanaŭu kablowego peŭni wykonany w obudowie otwór gwintowany 1/2" NPT lub M20x1,5. Wlot przewodów i kabli zewnętrznych należy wykonać, stosując odpowiednio zainstalowane i posiadające właściwe atesty, ognioodporne urządzenia do wprowadzania kabli. W celu podłączenia zacisków cewki należy zdjąć pokrywę solenoidu. Usunąć izolację zewnętrzną kabla na odcinku ok. 150 mm oraz izolację przewodów na odcinku 8 mm. Wprowadzić przewody przez dławik kablowy i podłączyć je do zacisków cewki. Podłączyć przewód uziomowy kabla do wewnętrznego zacisku uziomowego. Przewody między wlotem kabla i cewką nie powinny być nadmiernie naprężone. Złożyć dławik kablowy i zacisnąć elastomerową uszczelkę dociskową, aby dokładnie dopasowała się wokół kabla. Po odkręceniu śruby dociskowej, solenoid można obracać o 360°, aby wybrać najlepszą pozycję wlotu kablowego. Zamknąć obudowę i dokręcić 4 wkręty pokrywy, zgodnie z podanym momentem obrotowym. Obudowa solenoidu posiada zewnętrzne złącze umożliwiające podłączenie przewodu uziomowego lub łączącego.

UWAGA
Obciążenie elektryczne powinno zawierać się w zakresie podanym na tabliczce znamionowej. Wykroczenie poza zakres elektrycznych wartości znamionowych cewki spowoduje jej uszkodzenie lub przedwczesne zniszczenie. Doprowadzi również do unieważnienia atestu. Jeżeli zawory elektromagnetyczne są stosowane w środowisku zapylonym, należy unikać ryzyka wyładowania elektrostatycznego. OSTRZEŻENIE: Zabrania się zdejmowania pokrywy solenoidu przez nieupoważniony personel. Czop pokrywy solenoidu i otwór w jego obudowie stanowią szczelnie dopasowaną ścieżkę płomienia ognioodpornego solenoidu. Podczas zdejmowania lub zakładania pokrywy solenoidu należy zachować maksymalną ostrożność, aby nie uszkodzić czopa ani otworu. Spoiny ognioodporne nie są przeznaczone do malowania. Nie wolno malować tych powierzchni. Na powierzchnię spoin można jednak przed montażem nakładać smary hamujące korozję w postaci wazeliny lub olejów mineralnych zagęszczanych mydłem. Zastosowany smar nie może twardnieć z powodu starzenia, zawierać parujących rozpuszczalników, ani powodować korozji powierzchni spoin.

SPECJALNE WARUNKI BEZPIECZNEJ EKSPLOATACJI I OBSŁUGI
Zawór elektromagnetyczny może być eksploatowany wyłącznie w zakresie temperatur widniejących na płytce znamionowej

OBSŁUGA
Aby wykluczyć możliwość odniesienia obrażeń lub uszkodzenia mienia, nie należy dotykać solenoidu. W normalnych warunkach eksploatacji może się nagrzewać. Jeśli zawór elektromagnetyczny jest łatwo dostępny, monter powinien zabezpieczyć się przed przypadkowym kontaktem.

KONSERWACJA
Konserwacja zależy od warunków eksploatacji. Zaleca się okresowe czyszczenie, którego częstotliwość uzależniona jest od medium i warunków eksploatacji. Podczas serwisowania należy sprawdzić, czy podzespoły nie uległy nadmiernemu zużyciu. Kompletny zestaw wewnętrznych części jest dostępny jako zestaw części zamiennych. W razie wystąpienia problemów w trakcie montażu/konserwacji lub w razie pytań należy skontaktować się z firmą Emerson lub jej autoryzowanym przedstawicielem. UWAGA! Przed przystąpieniem do serwisowania zaworu elektromagnetycznego należy odłączyć zasilanie elektryczne, rozhermetyzować zawór i odprowadzić płyn w bezpieczne miejsce. Nie wolno otwierać solenoidu krótko po zasileniu - należy odczekać 35 minut. Solenoid należy całkowicie zmontować, ponieważ obudowa i części wewnętrzne tworzą obwód magnetyczny. Zamiennik dla śruby nr 1: używać wyłącznie śrub z wytrzymałością na rozciąganie minimum 700 N/mm². W przypadku wymiany części przez użytkownika, firma Emerson nie gwarantuje identyfikowalności produktu końcowego. Nieprawidłowy montaż spowoduje unieważnienie atestu.

(DE)MONTAŻ SOLENOIDU/ZAWORU
Dokręcić śrubę dociskową, (odkręcić)/przykręcić kompletny solenoid (od)/do zaworu za pomocą klucza do nakrętek okrągłych z wcięciami.

Dodatkowe informacje znajdują się w witrynie internetowej: Emerson.com/ASCO

VÝKRES	RYSUNEK	RAJZ
ΣΧΕΔΙΟ	ÇERTYOJ	

SERIES NF/WSNF - MXX
(Global Codification Insertion FN/FS)

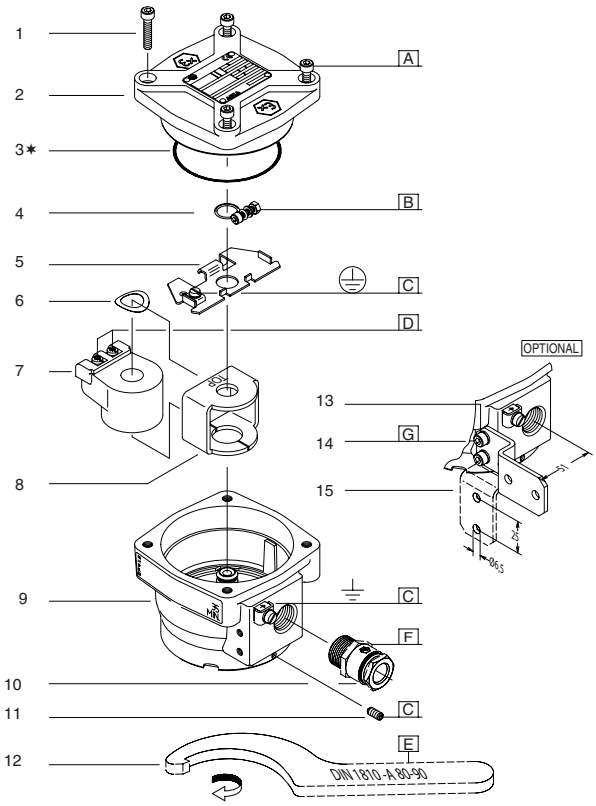

VÝKRES	RYSUNEK	RAJZ
ΣΧΕΔΙΟ	ÇERTYOJ	

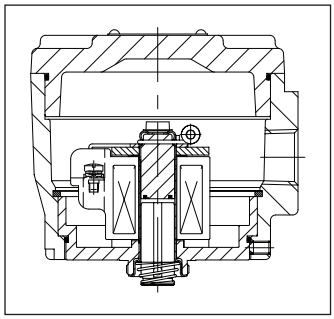

PŘÍPOJKA / POŁĄCZENIE / CSATLAKOZTATÁSRA / ΣΥΝΔΕΣΗ 1/2"NPT
PŘEDPONA NF/WSNF (VLOŽENÍ FN/FS) PRZEDROSTEK NF/WSNF (WKŁADANIEWKŁADANIE FN/FS) ELŐTÉT, NF/WSNF (BESZÚRÁS FN/FS) ΠΡΟΘΕΜΑ NF/WSNF (ΕΝΘΕΤΟ FN/FS)

PŘÍPOJKA / POŁĄCZENIE / CSATLAKOZTATÁSRA / ΣΥΝΔΕΣΗ M20x1,5
PŘEDPONA NFET/WSNFET (VLOŽENÍ FT/FU) PRZEDROSTEK NFET/WSNFET (WKŁADANIEWKŁADANIE FT/FU) ELŐTÉT, NFET/WSNFET (BESZÚRÁS FT/FU) ΠΡΟΘΕΜΑ NFET/WSNFET (ΕΝΘΕΤΟ FT/FU)

CZ	✶	Dodáno v sadě náhradních dílů
PL	✶	Dołączone w zestawie części zamiennych
HU	✶	Pótalkatrészkészletben szállítva
GR	✶	Διατίθεται σε κιτ ανταλλακτικών

TORQUE CHART		
A	7±0,5	62±5
B	1,5±0,2	12±2
C	1±0,2	8±2
D	0,5±0,1	4±1
E	20±3	175±25
F	15±2	135±15
G	4±0,5	35±5
ITEMS	NEWTON.METRES	INCH.POUNDS

CZ POPIS

1. Šroub
2. Víko
3. Těsnicí kroužek
4. Spona
5. Deska
6. Podložka, pružina
7. Cívka
8. Třmen
9. Plášť
10. Vstup kabelu
11. Stavěcí šroub
12. Hákový klíč s nosem
13. Podložka, pružina (2x)
14. Šroub (2x)
15. Montážní držák

PL OPIS

1. Śruba
2. Pokrywa
3. O-ring
4. Zacisk
5. Płyta
6. Podkładka, sprężysta
7. Cewka
8. Jarzmo
9. Obudowa
10. Wlot kablowy
11. Śruba dociskowa
12. Klucz do nakrętek okrągłych z wcięciami
13. Podkładka, sprężysta (2x)
14. Śruba (2x)
15. Wspornik montażowy

HU LEÍRÁS

1. Csavar
2. Burkolat
3. Tömítőgyűrű
4. Kapocs
5. Tányér
6. Rugós alátét
7. Tekercs
8. Kengyel
9. Ház
10. Kábelbevezetés
11. Állítócsavar
12. Körmöskulcs
13. Rugós alátét (2 db)
14. Csavar (2 db)
15. Szerelőkeret

GR ΠΕΡΙΓΡΑΦΗ

1. Βίδα
2. Κάλυμμα
3. Τσιμούχα
4. Έλασμα
5. Πλάκα
6. Ροδέλα
7. Πηνίο
8. Οπλισμός
9. Κέλυφος
10. Είσοδος καλωδίου
11. Βίδα συγκράτησης
12. Κλειδί
13. Ροδέλα ασφαλείας (2x)
14. Βίδα (2x)
15. Βραχίονας συγκράτησης

TELEPÍTÉSI ÉS KARBANTARTÁSI ÚTMUTATÓ
Lángbiztos szolenoid
NF/WSNF - MXX (Globális Kodifikációhoz beszúrás FN/FS)

HU

ÁLTALÁNOS TUDNIVALÓK
A szolenoid e telepítési és karbantartási lapja általános kiegészítés a konkrét szelep telepítési és karbantartási lapjához. Az azonosítást a katalógusszám NF/WSNF előtagja szolgálja (FN/FS beszúrás a globális kodifikációhoz). A mágnesszelepek telepítéséhez és karbantartásához együtt használja a két telepítési és karbantartási lapot.

LEÍRÁS
A mágnesszelepek tervezése a 2014/34/EU és IECEx 02 számú európai irányelv II. függelékével összhangban történt: Az LCIE 00ATEX6008X számú EC-típusvizsgálati tanúsítvány és az IECEx LCI 07.0015X számú IECEx-tanúsítvány megfelel az európai szabványoknak.

ATEX	IECEx
EN ISO 80079-36	
EN ISO 80079-37	
EN 60079-0	IEC 60079-0
EN 60079-1	IEC 60079-1
EN 60079-31	IEC 60079-31

Osztály:
II 2G Ex db IIC T* Gb
II 2D Ex tb IIIC T** Db IP66/67.

TELEPÍTÉS
Az ASCO™ komponensek csupán az adattáblán meghatározott műszaki jellemzők tartományán belül használhatók. A berendezésen csak a gyártóval vagy annak képviselőjével történt egyeztetés után hajthatók végre változtatások. Ezeket a mágnesszelepeket potenciálisan robbanásveszélyes légkörökbe, IIA/IIIA, IIB/IIIB vagy IIC/IIIC csoportba tartozó gázok, gőzök, ködök és porok (G/D csoport, 2. kategória) közegébe történő telepítésre tervezték. A felületi hőmérséklet osztálya az adattáblán feltüntetett wattos teljesítménytől és környezeti hőmérséklettől függ. A környezeti hőmérséklettől/wattos teljesítménytől függően az adattáblán megjelölt hőmérsékletnek megfelelő tűzálló kábelt kell használni.

ELEKTROMOS TELEPÍTÉS
A huzalozásnak meg kell felelnie a robbanásbiztos berendezésekre vonatkozó helyi és országos előírásoknak. A kábel/védőcső bevezetéséhez a készülékház 1⁄2" NPT vagy M20x1,5 menetes lyukkal van ellátva. A külső vezetők és kábelek bevezetését helyesen telepített és megfelelően bevizsgált lángálló szerelvénnyel kell biztosítani. A tekercs kapcsai a csatlakoztatáshoz a szolenoid burkolatának eltávolításával tehetők hozzáférhetővé. Mintegy 150 mm hosszúságban távolítsa el a kábel külső szigetelését, a vezetékek szigetelését pedig kb. 8 mm hosszúságban. Húzza át a vezetékeket a tömszelencén, és csatlakoztassa őket a tekercs kapcsaihoz. A kábel földelővezetékét csatlakoztassa a belső földelőkapocsra. A kábelbevezetés és a tekercs között hagyja lazán a vezetékeket, hogy ne feszüljenek. Szerelje össze a kábeltömszelencét, szorosan a kábel köré igazítva az elasztomer kompressziós tömítést. Az állítócsavart kicsavarva a szolenoid 360°-kal elforgatható, így a legmegfelelőbb kábelbevezetési helyzetbe állítható. Zárja le a készülékházat, és húzza meg 4 csavarját a megadott nyomatékkal. A szolenoid házán egy külső csatlakozó is található, földelővezeték számára.

FIGYELMEZTETÉS
Az elektromos terhelésnek az adattáblán megadott tartományban kell maradnia. A tekercs névleges terhelési tartományán kívül eső elektromos terhelés a tekercs károsodásához vagy idő előtti elhasználódásához vezet, és a jóváhagyást is érvényteleníti. Ha a szolenoid használják egy por környezetben, a kockázata elektrosztatikus kisülés el kell kerülni. VIGYÁZAT: A szolenoid burkolatát illetéktelen személynek tilos eltávolítania. A szolenoid burkolatának csapja és a szolenoid házának furata kis tűrésű lángutat képez a lángbiztos szolenoidban. A szolenoid fedelének eltávolításakor és visszaszerelésekor a lehető legnagyobb figyelmet kell fordítani a csap és a furat épségének megőrzésére. A tűzálló csatlakozásokat nem lehet javítani. Ne fesse be ezeket a felületeket. Az összeszerelés előtt azonban a közös felületeken korróziógátló kenőanyagok, például kőolaj vagy szappannal sűrített ásványolajak alkalmazhatóak. Alkalmazás esetén a kenőanyagnak olyan típusúnak kell lennie, amely nem keményedik meg az idő előrehaladtával, nem tartalmaz párolgó oldószert és nem okoz korróziót sem a közös felületeken.

A BIZTONSÁGOS HASZNÁLAT KÜLÖNLEGES FELTÉTELE
A mágnesszelep kizárólag az adattáblán feltüntetett környezeti hőmérsékleti tartományban használható.

SZERVIZ
A személyi sérülés és az anyagi kár veszélyének elkerülése érdekében ne érintse meg a szolenoidot, mivel az normál üzemi körülmények között is felforrósodhat. Ha a mágnesszelep könnyen megközelíthető helyen van, el kell látni a véletlen érintés megakadályozását szolgáló védelemmel.

KARBANTARTÁS
A karbantartás az üzemi feltételektől függ. Javasolt rendszeres tisztítást végezni, a közegtől és az üzemi feltételektől függő gyakorisággal. Szervizelés alatt ellenőrizze az alkatrészek kopásának mértékét. A belső alkatrészek teljes készlete beszerezhető pótalkatrész-készletként. Ha gondja lenne a telepítéssel/karbantartással, vagy bármilyen kételyei támadnának, kérje az Emerson vagy hivatalos képviselőnk segítségét. FIGYELEM: A mágnesszelep szervizelése előtt kapcsolja ki az elektromos áramot, nyomásmentesítse a szelepet, és biztonságos helyre engedje ki a folyadékot. Az energiaellátás lekapcsolását követően csak 35 perc elteltével nyissa ki a szolenoidot. A szolenoidot teljesen össze kell szerelni, mivel háza és belső alkatrészei teljes mágneses kört alkotnak. Az 1-es számú csavar cseréjekor csak 700 N/mm²-es minimális húzószilárdságú csavart használjon. A felhasználó által végrehajtott bármilyen alkatrészcsere esetén az Emerson nem tudja garantálni a végtermék nyomon követhetőségét. A helytelen összeszerelés érvényteleníti a jóváhagyást.

A SZOLENOID/SZELEP SZÉT- ÉS ÖSSZESZERELÉSE
Húzza meg az állítócsavart, és körmöskulccsal csavarja le a teljes szolenoidot a szelepről, illetve csavarja rá a szelepre.

További tudnivalókat honlapunkon talál: Emerson.com/ASCO

ΟΔΗΓΙΕΣ ΕΓΚΑΤΑΣΤΑΣΗΣ ΚΑΙ ΣΥΝΤΗΡΗΣΗΣ
Αντιεκρηκτικός ηλεκτρομαγνητικός μηχανισμός
NF/WSNF – MXX (γενική κωδικοποίηση Ένθετο FN/FS)

GR

ΓΕΝΙΚΑ
Το παρόν φύλλο εγκατάστασης και συντήρησης του ηλεκτρομαγνητικού μηχανισμού αποτελεί γενικό συμπλήρωμα του φύλλου εγκατάστασης και συντήρησης (I&M) της βαλβίδας. Ο προσδιορισμός γίνεται με το πρόθεμα NF/WSNF στον αριθμό καταλόγου (Ένθετο FN/FS για τη γενική κωδικοποίηση). Χρησιμοποιείτε πάντα και τα δύο φύλλα I&M για την εγκατάσταση και συντήρηση της ηλεκτρομαγνητικής βαλβίδας.

ΠΕΡΙΓΡΑΦΗ
Οι ηλεκτρομαγνητικές βαλβίδες έχουν σχεδιαστεί σύμφωνα με το παράρτημα II της ευρωπαϊκής οδηγίας 2014/34/EU και IECEx 02. Ο τύπου EC έλεγχος πιστοποίησης LCIE 00ATEX6008X και το πιστοποιητικό IECEx LCI 07.0015X είναι σε συμμόρφωση με τα ευρωπαϊκά πρότυπα :

ATEX	IECEx
EN ISO 80079-36	
EN ISO 80079-37	
EN 60079-0	IEC 60079-0
EN 60079-1	IEC 60079-1
EN 60079-31	IEC 60079-31

Ταξινόμηση:
II 2G Ex db IIC T* Gb
II 2D Ex tb IIIC T** Db IP66/67

ΕΓΚΑΤΑΣΤΑΣΗ
Τα συστήματα ASCO™™ προορίζονται αποκλειστικά για χρήση σύμφωνα με τα τεχνικά χαρακτηριστικά που αναγράφονται στην πινακίδα. Αλλαγές στα συστήματα επιτρέπονται μόνον αφού συμβουλευθείτε τον κατασκευαστή ή τον αντιπρόσωπό του. Οι ηλεκτρομαγνητικές βαλβίδες μηχανισμοί προορίζονται για εγκατάσταση σε πιθανά εκρηκτικό περιβάλλον αερίων, αναθυμιάσεων, νέφους ή σκόνης της Ομάδας IIA/IIIA, IIB/IIIB ή IIC/IIIC (Ομάδα G/D, κατηγορία 2). Η κατηγορία επιφανειακής θερμοκρασίας εξαρτάται από τα watt και τη θερμοκρασία περιβάλλοντος που αναγράφονται στην πινακίδα. Ανάλογα με τη θερμοκρασία περιβάλλοντος και τα watt, πρέπει να χρησιμοποιηθεί θερμάντοχο καλώδιο, κατάλληλο για τη θερμοκρασία που επισημαίνεται στην πινακίδα.

ΗΛΕΚΤΡΟΛΟΓΙΚΗ ΕΓΚΑΤΑΣΤΑΣΗ
Η καλωδίωση πρέπει να ανταποκρίνεται στους εθνικούς και διεθνείς κανονισμούς αντιεκρηκτικού εξοπλισμού. Για την εισαγωγή καλωδίων/αγωγών, το κέλυφος διαθέτει τρύπες με σπείρωμα 1/2" NPT ή M20x1,5. Η εισαγωγή εξωτερικών αγωγών και καλωδίων πρέπει να γίνεται χρησιμοποιώντας κατάλληλα τοποθετημένες αντιεκρηκτικές διατάξεις. Για τη σύνδεση στους ακροδέκτες του πηνίου, Βγάλτε το κάλυμμα του ηλεκτρομαγνητικού μηχανισμού. Αφαιρέστε την εξωτερική μόνωση του καλωδίου, σε μήκος περίπου 150 mm, και τη μόνωση των αγωγών, σε μήκος 8 mm. Περάστε τους αγωγούς μέσα από το κολάρο του καλωδίου και συνδέστε τα άκρα τους στους ακροδέκτες του πηνίου. Συνδέστε τη γείωση του καλωδίου στον εσωτερικό ακροδέκτη γείωσης. Αφήστε λίγα μπόσικα στους αγωγούς ανάμεσα στην είσοδο του καλωδίου και το πηνίο για να μην τεντωθούν υπερβολικά οι αγωγοί. Τοποθετήστε το κολάρο του καλωδίου και σφίξτε τον ελαστομερή δακτύλιο σύσφιξης ώστε να κλείσει σφικτά γύρω από το καλώδιο. Χαλαρώνοντας τη βίδα συγκράτησης, ο ηλεκτρομαγνητικός μηχανισμός μπορεί να περιστραφεί κατά 360° ώστε να επιλέξετε την καταλληλότερη θέση για την εισαγωγή του καλωδίου. Κλείστε το κέλυφος και σφίξτε καλά τις 4 βίδες του καλύμματος, με τη ροπή σύσφιξης που υποδεικνύεται. Το κέλυφος του ηλεκτρομαγνητικού μηχανισμού διαθέτει διάταξη εξωτερικής σύνδεσης αγωγού γείωσης ή ισοδυναμικού αγωγού.

ΠΡΟΣΟΧΗ
Το ηλεκτρικό φορτίο πρέπει να είναι εντός των ορίων που αναγράφονται στην πινακίδα. Αν το φορτίο υπερβεί τα ονομαστικά όρια λειτουργίας του πηνίου, μπορεί να προκληθεί βλάβη ή πρώιμη αστοχία του πηνίου. Επίσης, αίρεται η έγκριση της Emerson. Σε περίπτωση που ηλεκτρομαγνητικος μηχανισμος χρησιμοποιείτε σε ένα επικίνδυνο περιβάλλον έκρηξης σκόνης, ο κίνδυνος ηλεκτροστατικής έκφόρτισης πρέπει να αποφεύγονται. ΠΡΟΕΙΔΟΠΟΙΗΣΗ: Δεν επιτρέπεται η αφαίρεση του καλύμματος του ηλεκτρομαγνητικού μηχανισμού από αναρμόδιο προσωπικό. Το κολάρο του καλύμματος και η πατούρα του κελύφους με τη σφικτή συναρμογή τους εξασφαλίζουν την αντιεκρηκτική ιδιότητα του ηλεκτρομαγνητικού μηχανισμού. Κατά την αφαίρεση ή επανατοποθέτηση του καλύμματος, πρέπει να δίνεται μεγάλη προσοχή για να μην πάθει ζημιά το κολάρο ή η πατούρα. Δεν προβλέπεται επισκευή για τους πυρίμαχους αρμούς. Μην βάφετε αυτές τις επιφάνειες. Ωστόσο, επιτρέπεται η εφαρμογή αντιδιαβρωτικού γράσσου, όπως βαζελίνης ή παχύρρευστου μείγματος ορυκτελαίων με σάπωνα στις επιφάνειες των αρμών πριν από τη συναρμολόγηση. Το γράσσο, εφόσον εφαρμοστεί, θα πρέπει να είναι τύπου που δεν σκληραίνει λόγω παλαίωσης, δεν περιέχει εξατμιζόμενο διαλύτη ούτε προκαλεί διάβρωση στις επιφάνειες των αρμών.

ΕΙΔΙΚΟΣ ΟΡΟΣ ΑΣΦΑΛΟΥΣ ΧΡΗΣΗΣ
Η χρήση της ηλεκτρομαγνητικής βαλβίδας επιτρέπεται μόνο με το εύρος θερμοκρασίας περιβάλλοντος που αναγράφεται στην πινακίδα.

ΛΕΙΤΟΥΡΓΙΑ
Για να αποτραπεί η πιθανότητα σωματικών βλαβών ή υλικών ζημιών, μην αγγίζετε τον ηλεκτρομαγνητικό μηχανισμό. Σε κανονικές συνθήκες λειτουργίας μπορεί να καίει πολύ. Αν η ηλεκτρομαγνητική βαλβίδα έχει εύκολη πρόσβαση, ο εγκαταστάτης πρέπει να εξασφαλίσει προστασία που να μην επιτρέπει τυχαία επαφή

ΣΥΝΤΗΡΗΣΗ
Η συντήρηση εξαρτάται από τις συνθήκες λειτουργίας. Συνιστάται περιοδικός καθαρισμός, ανάλογα με τα μέσα που θα χρησιμοποιηθούν και τις συνθήκες λειτουργίας. Κατά το σέρβις, πρέπει να γίνεται έλεγχος των εξαρτημάτων για υπερβολική φθορά. Πλήρης σειρά με όλα τα εσωτερικά μέρη διατίθεται σε κιτ ανταλλακτικών. Αν παρουσιαστεί πρόβλημα κατά την εγκατάσταση/συντήρηση ή υπάρχουν αμφιβολίες, επικοινωνήστε με την Emerson ή τον εξουσιοδοτημένο αντιπρόσωπο. ΠΡΟΣΟΧΗ: Πριν κάνετε σέρβις στην ηλεκτρομαγνητική βαλβίδα, κλείστε την ηλεκτρική παροχή, αποσυμπιέστε τη βαλβίδα και εξαερώστε την σε ασφαλές μέρος. Μην ανοίξετε την ηλεκτρομαγνητική βαλβίδα αν ενεργοποιήθηκε πρόσφατα, καθυστερήστε 35 λεπτά. Ο ηλεκτρομαγνητικός μηχανισμός πρέπει να επανασυναρμολογηθεί πλήρως, γιατί το κέλυφος με τα εσωτερικά μέρη ολοκληρώνουν το μαγνητικό κύκλωμα. Κατά την αντικατάσταση βίδας No 1: χρησιμοποιείτε μόνο βίδες με ελάχιστη αντοχή στον εφελκυσμό 700 N/mm². Σε περίπτωση αντικατάστασης εξαρτημάτων από το χρήστη, η Emerson δεν μπορεί να εγγυηθεί την ανιχνευσιμότητα του τελικού προϊόντος. Σε περίπτωση λανθασμένης συναρμολόγησης αίρεται η έγκριση της Emerson.

(ΑΠΟ)ΣΥΝΑΡΜΟΛΟΓΗΣΗ ΗΛΕΚΤΡΟΜΑΓΝΗΤΙΚΗΣ ΒΑΛΒΙΔΑΣ
Σφίξτε τη βίδα συγκράτησης και (ξε)βιδώστε ολόκληρο τον ηλεκτρομαγνητικό μηχανισμό (από τη) στη βαλβίδα με τη βοήθεια ενός κλειδιού.

ΔΗΛΩΣΗΓια επιπλέον πληροφορίες επισκεφθείτε τη σελίδα μας στο Internet: Emerson.com/ASCO